第５回近畿オープン小学生バドミントン大会

大　会	種　目	優　勝	準優勝	三　位		参加数
第5回近畿オープン 小学生バドミントン大会 2018.11.17 和歌山ビッグホエール	男子団体戦Ａ	広島県	京都府	香川県	大阪府	１８
	女子団体戦Ａ	大阪府	岐阜県	滋賀県	福井県	１８
第5回近畿オープン 小学生バドミントン大会 2018.11.17 和歌山ビッグウエーブ	男子団体戦Ｂ	愛知県	京都府	滋賀県	兵庫県	１３
	女子団体戦Ｂ	愛知県	大阪府	岡山県	京都府	１５

男子団体戦A Aブロック	東京都A	徳島県A	大阪府A	勝 敗	順位
東 京 都 A		○2-1 G 4-2 P 100-89	×1-2 G 4-5 P 174-172	M 3-3 G 8-7 P 274-261	2
徳 島 県 A	×1-2 G 2-4 P 89-100		×1-2 G 3-4 P 109-124	M 2-4 G 5-8 P 198-224	3
大 阪 府 A	○2-1 G 5-4 P 172-174	○2-1 G 4-3 P 124-109		M 4-2 G 9-7 P 296-283	1

男子団体戦A Bブロック	広島県A	奈良県A	石川県A	勝 敗	順位
広 島 県 A		○3-0 G 6-1 P 145-77	○2-1 G 4-3 P 135-124	M 5-1 G 10-4 P 280-201	1
奈 良 県 A	×0-3 G 1-6 P 77-145		×0-3 G 0-6 P 76-126	M 0-6 G 1-12 P 153-271	3
石 川 県 A	×1-2 G 3-4 P 124-135	○3-0 G 6-0 P 126-76		M 4-2 G 9-4 P 250-211	2

男子団体戦A Cブロック	岐阜県A	島根県A	兵庫県A	勝 敗	順位
岐 阜 県 A		○3-0 G 6-2 P 166-120	○3-0 G 6-0 P 126-59	M 6-0 G 12-2 P 292-179	1
島 根 県 A	×0-3 G 2-6 P 120-166		×1-2 G 3-4 P 134-124	M 1-5 G 5-10 P 254-290	3
兵 庫 県 A	×0-3 G 0-6 P 59-126	○2-1 G 4-3 P 124-134		M 2-4 G 4-9 P 183-260	2

男子団体戦A Dブロック	愛媛県A	鳥取県A	滋賀県A	勝 敗	順位
愛 媛 県 A		○2-1 G 4-2 P 114-86	○2-1 G 4-2 P 120-94	M 4-2 G 8-4 P 234-180	1
鳥 取 県 A	×1-2 G 2-4 P 86-114		○2-1 G 4-3 P 125-114	M 3-3 G 6-7 P 211-228	2
滋 賀 県 A	×1-2 G 2-4 P 94-120	×1-2 G 3-4 P 114-125		M 2-4 G 5-8 P 208-245	3

男子団体戦A Eブロック	岡山県A	三重県A	京都府A	勝 敗	順位
岡 山 県 A		×0-3 G 0-6 P 91-126	×1-2 G 2-5 P 117-147	M 1-5 G 2-11 P 208-273	3
三 重 県 A	○3-0 G 6-0 P 126-91		×1-2 G 3-4 P 119-134	M 4-2 G 9-4 P 245-225	2
京 都 府 A	○2-1 G 5-2 P 147-117	○2-1 G 4-3 P 134-119		M 4-2 G 9-5 P 281-236	1

男子団体戦A Fブロック	愛知県A	香川県A	和歌山A	勝 敗	順位
愛 知 県 A		×0-3 G 1-6 P 121-146	○3-0 G 6-1 P 145-100	M 3-3 G 7-7 P 266-246	2
香 川 県 A	○3-0 G 6-1 P 146-121		○2-1 G 5-2 P 135-109	M 5-1 G 11-3 P 281-230	1
和 歌 山 A	×0-3 G 1-6 P 100-145	×1-2 G 2-5 P 109-135		M 1-5 G 3-11 P 209-280	3

男子団体戦A 決勝トーナメント

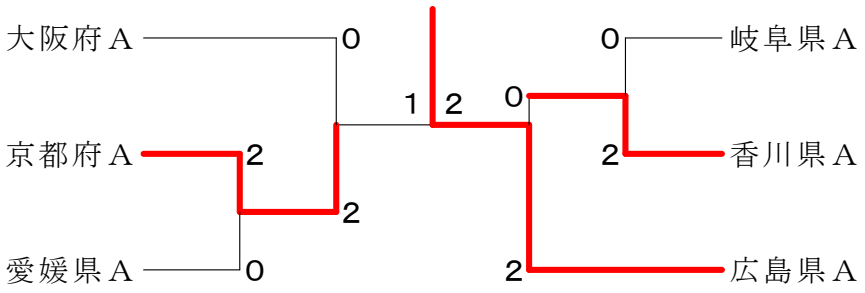

男子A交流戦１

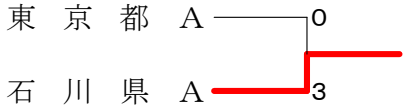

男子A交流戦２

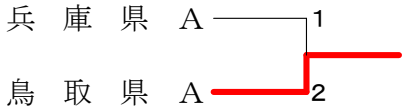

男子A交流戦３

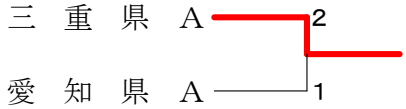

男子A交流戦４

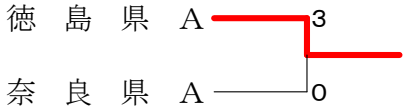

男子A交流戦５

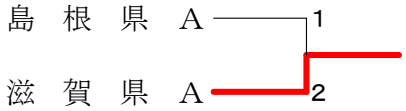

男子A交流戦６

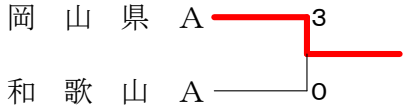

第5回近畿オープン小学生バドミントン大会　平成３０年１１月１７日　和歌山ビッグホエール　男子団体戦Ａ

試合番号 Ａ－１

大阪府Ａ　２－１　東京都Ａ

富田 昌樹 谷村 暖忠	2	23-21 16-21 22-20	1	佐藤 策太 弓削 綾登
川北 和弥	1	21-19 22-24 15-21	2	武丸 侑樹
山川 健介	2	11-21 21-11 21-16	1	坂本 惺

試合番号 Ａ－２

大阪府Ａ　２－１　徳島県Ａ

富田 昌樹 谷村 暖忠	2	21-10 19-21 21-13	1	小林 駿太 小泉 藍生
川北 和弥	0	8-21 13-21	2	西川 佳吾
山川 健介	2	21- 8 21-15	0	原 奏心

試合番号 Ａ－３

東京都Ａ　２－１　徳島県Ａ

坂本 惺 笹川 優太	2	21- 7 21-13	0	小林 駿太 小泉 藍生
加藤 瑛之	0	9-21 6-21	2	西川 佳吾
武丸 侑樹	2	22-20 21- 7	0	原 奏心

試合番号 Ｂ－１

広島県Ａ　２－１　石川県Ａ

森山 大夢 石原 克起	2	21-13 21-11	0	中島 圭優 加藤 徹哉
中村 拓幹	2	21-17 17-21 22-20	1	五味川 柊
坂本 大地	0	15-21 18-21	2	亀田 太一

試合番号 Ｂ－２

石川県Ａ　３－０　奈良県Ａ

中島 圭優 加藤 徹哉	2	21-19 21-11	0	日樫 聖 西正 勘太
五味川 柊	2	21-12 21-15	0	赤木郁弥
亀田 太一	2	21-11 21- 8	0	中川 尚人

試合番号 Ｂ－３

広島県Ａ　３－０　奈良県Ａ

森山 大夢 石原 克起	2	21-12 21- 8	0	中川 尚人 東山 尚樹
坂井 大迪	2	21- 7 19-21 21-10	1	日樫 聖
遠藤 淳生	2	21-10 21- 9	0	西正 勘太

試合番号 Ｃ－１

岐阜県Ａ　３－０　兵庫県Ａ

尾藤 陽太 川瀬 理生	2	21- 6 21- 7	0	牛尾 南生 和久田 哲平
髙木 慎二郎	2	21-14 21-12	0	白山 嵩輝
関野 遥斗	2	21- 9 21-11	0	古田 智紀

試合番号 Ｃ－２

兵庫県Ａ　２－１　島根県Ａ

白山 嵩輝 孫田 太一	2	21-17 21-23 21-16	1	原田 凌汰 福島 陽人
牛尾 南生	0	7-21 11-21	2	森山 由惺
和久田 哲平	2	21-16 22-20	0	藤原 友輝

試合番号 Ｃ－３

岐阜県Ａ　３－０　島根県Ａ

尾藤 陽太 岩田 稜太	2	21-10 21- 8	0	黒川 真哉 福島 陽人
髙木 慎二郎	2	19-21 21-18 21-18	1	森山 由惺
関野 遥斗	2	21-23 21- 8 21-14	1	原田 凌汰

試合番号 Ｄ－１

愛媛県Ａ　２－１　滋賀県Ａ

森 蒼介 大森 愛叶	2	21-14 21- 8	0	小森 倖矢 本庄 孝太郎
石丸 大智	0	17-21 19-21	2	五島 直紀
高岡 拓海	2	21-19 21-11	0	中塚 悠太

試合番号 Ｄ－２

鳥取県Ａ　２－１　滋賀県Ａ

山本 佑樹 田中 憂聖	2	21- 8 21- 6	0	植田 昴琉 平井 恵翔
花本 風軌	2	21-16 12-21 23-21	1	五島 直紀
秋吉 慶人	0	14-21 13-21	2	中塚 悠太

試合番号 Ｄ－３

愛媛県Ａ　２－１　鳥取県Ａ

森 蒼介 大森 愛叶	2	21- 8 21-11	0	山本 佑樹 安田 光希
高岡 拓海	0	15-21 15-21	2	花本 風軌
石丸 大智	2	21-12 21-13	0	中井 嘩公

第5回近畿オープン小学生バドミントン大会　平成３０年１１月１７日　和歌山ビッグホエール　男子団体戦Ａ

試合番号 Ｅ－１

京都府Ａ　２－１　岡山県Ａ

大石 翔太 片山 大智	1	21-16 19-21 23-25	2	岩井 陽一朗 大森 翔太
木根 知哉	2	21-13 21-19	0	岡本 翔斗
向　竜生	2	21-11 21-12	0	吉岡　光

試合番号 Ｅ－２

京都府Ａ　２－１　三重県Ａ

大石 翔太 片山 大智	0	20-22 12-21	2	原 心之介 坂口 貴嗣
木根 知哉	2	21- 9 21-12	0	阿比留 弘平
笹井 結斗	2	18-21 21-18 21-16	1	中野 駿晟

試合番号 Ｅ－３

三重県Ａ　３－０　岡山県Ａ

阿比留 弘平 中野 駿晟	2	21-15 21-18	0	岡本 翔斗 吉岡　光
坂口 貴嗣	2	21-15 21-15	0	石原 拓樹
中川 恭太郎	2	21-10 21-18	0	岩井 陽一朗

試合番号 Ｆ－１

愛知県Ａ　３－０　和歌山Ａ

馬場 快成 松本 啓汰	2	21-13 19-21 21-13	1	山本 歩音 加藤 優弥
彦田 禅二	2	21-10 21-14	0	山本 遥希
落合 史詞	2	21-17 21-12	0	岡田 翔月

試合番号 Ｆ－２

香川県Ａ　２－１　和歌山Ａ

田中 翔大 村上 莉仁	1	14-21 21-17 16-21	2	山本 歩音 加藤 優弥
伊藤 博紀	2	21-17 21- 9	0	岡田 翔月
石原 慶悟	2	21-11 21-13	0	笠井 遥斗

試合番号 Ｆ－３

香川県Ａ　３－０　愛知県Ａ

深岡 立夢 福西 快正	2	19-21 21-19 21-15	1	馬場 快成 松本 啓汰
伊藤 博紀	2	21-19 22-20	0	彦田 禅二
石原 慶悟	2	21-15 21-12	0	黒川 脩太

試合番号　１

京都府Ａ　２－０　愛媛県Ａ

片山 大智 笹井 結斗	2	12-21 21-10 21-14	1	森　蒼介 大森 愛叶
木根 知哉	2	21-13 21-16	0	高岡 拓海
向　竜生	X	21-15	X	石丸 大智

試合番号　２

香川県Ａ　２－０　岐阜県Ａ

村上 莉仁 深岡 立夢	2	15-21 21-14 21-15	1	尾藤 陽太 岩田 稜太
伊藤 博紀	2	21-14 21-18	0	関野 遥斗
石原 慶悟	X	10-21	X	髙木 慎二郎

試合番号　３

京都府Ａ　２－０　大阪府Ａ

片山 大智 笹井 結斗	2	15-21 21-15 21- 8	1	富田 昌樹 谷村 暖忠
木根 知哉	2	21-13 21-15	0	川北 和弥
向　竜生	X	21-18	X	山川 健介

試合番号　４

広島県Ａ　２－０　香川県Ａ

森山 大夢 石原 克起	2	21-15 21-10	0	村上 莉仁 深岡 立夢
坂井 大迪	2	21-15 21-12	0	石原 慶悟
中村 拓幹				伊藤 博紀

試合番号　５

広島県Ａ　２－１　京都府Ａ

森山 大夢 石原 克起	2	21-11 21-16	0	大石 翔太 片山 大智
中村 拓幹	0	7-21 18-21	2	木根 知哉
坂井 大迪	2	21-10 21-16	0	向　竜生

男子団体戦B Aブロック	愛知県B	徳島県B	和歌山B	勝 敗	順位
愛 知 県 B		○3-0 G 6-0 P 126-49	○3-0 G 6-1 P 143-77	M 6-0 G 12-1 P 269-126	1
徳 島 県 B	×0-3 G 0-6 P 49-126		×0-3 G 0-6 P 84-128	M 0-6 G 0-12 P 133-254	3
和 歌 山 B	×0-3 G 1-6 P 77-143	○3-0 G 6-0 P 128-84		M 3-3 G 7-6 P 205-227	2

男子団体戦B Bブロック	岐阜県B	岡山県B	京都府B	勝 敗	順位
岐 阜 県 B		×1-2 G 2-4 P 92-98	×0-3 G 0-6 P 92-126	M 1-5 G 2-10 P 184-224	3
岡 山 県 B	○2-1 G 4-2 P 98-92		×0-3 G 2-6 P 129-155	M 2-4 G 6-8 P 227-247	2
京 都 府 B	○3-0 G 6-0 P 126-92	○3-0 G 6-2 P 155-129		M 6-0 G 12-2 P 281-221	1

男子団体戦B Cブロック	三重県B	兵庫県B	奈良県B	勝 敗	順位
三 重 県 B		×0-3 G 1-6 P 103-142	○2-1 G 4-3 P 124-116	M 2-4 G 5-9 P 227-258	2
兵 庫 県 B	○3-0 G 6-1 P 142-103		○2-1 G 5-2 P 134-99	M 5-1 G 11-3 P 276-202	1
奈 良 県 B	×1-2 G 3-4 P 116-124	×1-2 G 2-5 P 99-134		M 2-4 G 5-9 P 215-258	3

男子団体戦B Dブロック	滋賀県B	長野県B	大阪府B	島根県B	勝 敗	順位
滋 賀 県 B		○3-0 G 6-0 P 126-64	○3-0 G 6-0 P 126-72	○2-1 G 4-4 P 158-135	M 8-1 G 16-4 P 410-271	1
長 野 県 B	×0-3 G 0-6 P 64-126		×1-2 G 2-4 P 112-119	×0-3 G 1-6 P 86-141	M 1-8 G 3-16 P 262-386	4
大 阪 府 B	×0-3 G 0-6 P 72-126	○2-1 G 4-2 P 119-112		○2-1 G 4-2 P 112-110	M 4-5 G 8-10 P 303-348	2
島 根 県 B	×1-2 G 4-4 P 135-158	○3-0 G 6-1 P 141-86	×1-2 G 2-4 P 110-112		M 5-4 G 12-9 P 386-356	3

男子団体戦B 決勝トーナメント

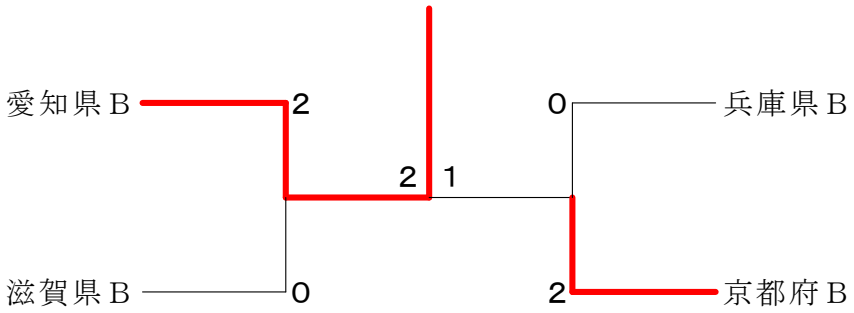

男子B交流戦１

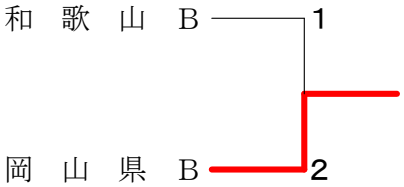

男子B交流戦２

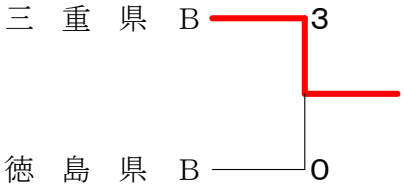

男子B交流戦３

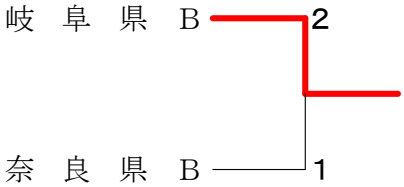

第5回近畿オープン小学生バドミントン大会　　平成３０年１１月１７日　　和歌山ビッグホエール　男子団体戦Ｂ

試合番号 Ａ－１

愛知県Ｂ　３－０　和歌山Ｂ

藤澤 智樹 世古 奏	2	21-14 17-21 21-18	1	前田 晴生 松下 陽
長束 翔太	2	21- 4 21- 3	0	下澤 快斗
山脇 弘奨	2	21- 6 21-11	0	髙野 乙葵

試合番号 Ａ－２

和歌山Ｂ　３－０　徳島県Ｂ

前田 晴生 松下 陽	2	21- 9 21-10	0	蔭山 亜翔 古川 開司
髙野 乙葵	2	21-11 21-15	0	蔭山 翔生
下澤 快斗	2	21-18 23-21	0	古川 鉄生

試合番号 Ａ－３

愛知県Ｂ　３－０　徳島県Ｂ

世古 奏 花井 和紀	2	21- 7 21- 8	0	蔭山 亜翔 古川 開司
山脇 弘奨	2	21-12 21- 6	0	古川 鉄生
藤澤 智樹	2	21- 9 21- 7	0	蔭山 翔生

試合番号 Ｂ－１

京都府Ｂ　３－０　岐阜県Ｂ

笠谷 啓人 山口 瞬	2	21-17 21-10	0	水上 奏汰 野原 皓斗
福原 直太朗	2	21-15 21-14	0	勝野 友理
伊田 新	2	21-18 21-18	0	浅井 完介

試合番号 Ｂ－２

京都府Ｂ　３－０　岡山県Ｂ

伊田 新 笠谷 啓人	2	21-10 21- 9	0	戸板 伊吹 原 栄喜
福原 直太朗	2	21-15 14-21 22-20	1	渡邉 奏介
岩﨑 義琉	2	11-21 21-11 24-22	1	繁光 俊賢

試合番号 Ｂ－３

岡山県Ｂ　２－１　岐阜県Ｂ

戸板 伊吹 繁光 俊賢	2	21-14 21-14	0	河瀬 治暉 秋田谷 颯太
渡邉 奏介	2	21-10 21-12	0	浅井 完介
平田 慎	0	6-21 8-21	2	勝野 友理

試合番号 Ｃ－１

三重県Ｂ　２－１　奈良県Ｂ

中村 琉音 清水 貴燿	2	21-12 21-15	0	熊木 優羽 茅早 智己
池山 橙希	0	16-21 9-21	2	古根川 倭
松本 准	2	15-21 21- 9 21-17	1	巻木 柊聖

試合番号 Ｃ－２

兵庫県Ｂ　２－１　奈良県Ｂ

屋宜 海靖 大塚 悠翔	1	21-17 18-21 11-21	2	熊木 優羽 茅早 智己
村木 悠空	2	21- 6 21- 8	0	巻木 柊聖
増田 遥	2	21-18 21- 8	0	古根川 倭

試合番号 Ｃ－３

兵庫県Ｂ　３－０　三重県Ｂ

増田 遥 真砂 佑澄	2	21-12 21-14	0	豊田 寛栄 田島 隼人
村木 悠空	2	21- 9 21-13	0	松本 准
木幡 皇紀	2	21-15 16-21 21-19	1	池山 橙希

試合番号 Ｄ－１

滋賀県Ｂ　２－１　島根県Ｂ

藤木 蓮 広部 大輝	0	18-21 20-22	2	引野 一真 川上 翔大
中西 來樹	2	18-21 21-10 21-12	1	神門 樹希
野口 瑛大	2	21-15 18-21 21-13	1	加藤 陸

試合番号 Ｄ－２

大阪府Ｂ　２－１　長野県Ｂ

藪川 十夢 西尾 寿輝	2	21-14 21-19	0	田近 好誠 大澤 希夢
宮本 拓実	2	21-19 21-15	0	赤羽 草太
木原 樹	0	22-24 13-21	2	藤澤 俊希

試合番号 Ｄ－３

滋賀県Ｂ　３－０　大阪府Ｂ

藤木 蓮 杉山 楓	2	21-11 21-11	0	藤本 桐生 伊藤 瑠偉輝
中西 來樹	2	21-14 21-17	0	宮本 拓実
野口 瑛大	2	21- 5 21-14	0	西尾 寿輝

第5回近畿オープン小学生バドミントン大会　　平成３０年１１月１７日　　和歌山ビッグホエール　男子団体戦Ｂ

試合番号 Ｄ－４

島根県Ｂ　３－０　長野県Ｂ

神門 樹希 曽田 夏樹	2	21-12 21- 7	0	大澤 優斗 大澤 希夢
引野 一真	2	21-19 21- 6	0	田近 好誠
川上 翔大	2	15-21 21-16 21- 5	1	藤澤 俊希

試合番号 Ｄ－５

滋賀県Ｂ　３－０　長野県Ｂ

中西 來樹 中川 康平	2	21- 4 21-13	0	田近 好誠 藤澤 俊希
藤 木　蓮	2	21-15 21-10	0	大澤 希夢
野口 瑛大	2	21-12 21-10	0	赤羽 草太

試合番号 Ｄ－６

大阪府Ｂ　２－１　島根県Ｂ

藪川 十夢 西尾 寿輝	0	15-21 12-21	2	引野 一真 川上 翔大
木 原　樹	2	22-20 21-15	0	加 藤　陸
宮本 拓実	2	21-16 21-17	0	曽田 夏樹

試合番号 １

愛知県Ｂ　２－０　滋賀県Ｂ

世 古　奏 花井 和紀	2	21- 6 21-14	0	中西 來樹 野口 瑛大
長東 翔太	2	21-13 21-11	0	藤 木　蓮
藤澤 智樹				杉 山　楓

試合番号 ２

京都府Ｂ　２－０　兵庫県Ｂ

岩﨑 義琉 笠谷 啓人	2	21-15 21-10	0	木幡 皇紀 大塚 悠翔
福原 直太朗	2	22-20 21-13	0	村木 悠空
伊 田　新				真砂 佑澄

試合番号 ３

愛知県Ｂ　２－１　京都府Ｂ

世 古　奏 花井 和紀	0	19-21 15-21	2	笠谷 啓人 山 口　瞬
長東 翔太	2	21-16 25-23	0	福原 直太朗
藤澤 智樹	2	21-13 21-16	0	伊 田　新

女子団体戦A Aブロック	大阪府A	香川県A	石川県A	勝 敗	順位
大 阪 府 A		○3-0 G 6-0 P 126-49	○2-1 G 5-2 P 141-109	M 5-1 G 11-2 P 267-158	1
香 川 県 A	×0-3 G 0-6 P 49-126		×0-3 G 1-6 P 97-142	M 0-6 G 1-12 P 146-268	3
石 川 県 A	×1-2 G 2-5 P 109-141	○3-0 G 6-1 P 142-97		M 4-2 G 8-6 P 251-238	2

女子団体戦A Bブロック	岐阜県A	広島県A	京都府A	勝 敗	順位
岐 阜 県 A		○3-0 G 6-1 P 147-106	○3-0 G 6-0 P 126-87	M 6-0 G 12-1 P 273-193	1
広 島 県 A	×0-3 G 1-6 P 106-147		○2-1 G 4-3 P 141-130	M 2-4 G 5-9 P 247-277	2
京 都 府 A	×0-3 G 0-6 P 87-126	×1-2 G 3-4 P 130-141		M 1-5 G 3-10 P 217-267	3

女子団体戦A Cブロック	三重県A	岡山県A	和歌山A	勝 敗	順位
三 重 県 A		○2-1 G 4-2 P 116-78	×1-2 G 3-4 P 129-117	M 3-3 G 7-6 P 245-195	1
岡 山 県 A	×1-2 G 2-4 P 78-116		○2-1 G 4-3 P 119-107	M 3-3 G 6-7 P 197-223	3
和 歌 山 A	○2-1 G 4-3 P 117-129	×1-2 G 3-4 P 107-119		M 3-3 G 7-7 P 224-248	2

女子団体戦A Dブロック	愛知県A	徳島県A	滋賀県A	勝 敗	順位
愛 知 県 A		○3-0 G 6-0 P 127-74	×1-2 G 3-5 P 139-150	M 4-2 G 9-5 P 266-224	2
徳 島 県 A	×0-3 G 0-6 P 74-127		×0-3 G 0-6 P 79-126	M 0-6 G 0-12 P 153-253	3
滋 賀 県 A	○2-1 G 5-3 P 150-139	○3-0 G 6-0 P 126-79		M 5-1 G 11-3 P 276-218	1

女子団体戦A Eブロック	東京都A	島根県A	奈良県A	勝 敗	順位
東 京 都 A		○3-0 G 6-1 P 143-94	○2-1 G 4-2 P 117-101	M 5-1 G 10-3 P 260-195	1
島 根 県 A	×0-3 G 1-6 P 94-143		○2-1 G 4-2 P 117-98	M 2-4 G 5-8 P 211-241	2
奈 良 県 A	×1-2 G 2-4 P 101-117	×1-2 G 2-4 P 98-117		M 2-4 G 4-8 P 199-234	3

女子団体戦A Fブロック	福井県A	愛媛県A	兵庫県A	勝 敗	順位
福 井 県 A		○2-1 G 4-2 P 124-96	○2-1 G 4-3 P 121-126	M 4-2 G 8-5 P 245-222	1
愛 媛 県 A	×1-2 G 2-4 P 96-124		×0-3 G 1-6 P 107-149	M 1-5 G 3-10 P 203-273	3
兵 庫 県 A	×1-2 G 3-4 P 126-121	○3-0 G 6-1 P 149-107		M 4-2 G 9-5 P 275-228	2

女子団体戦A 決勝トーナメント

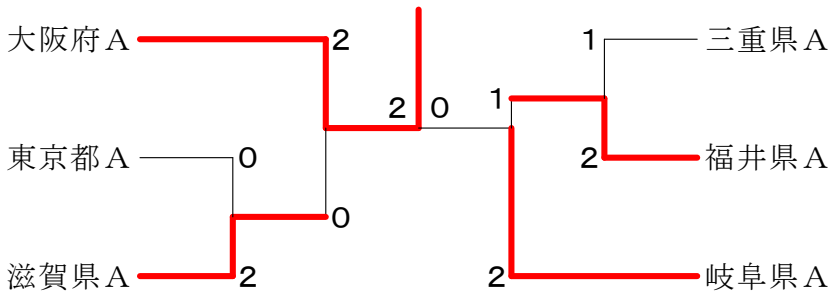

女子A交流戦１

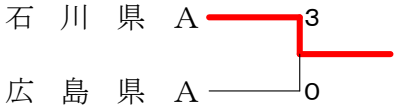

女子A交流戦２

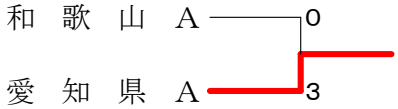

女子A交流戦３

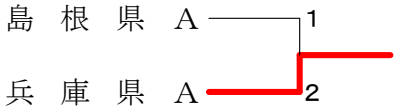

女子A交流戦４

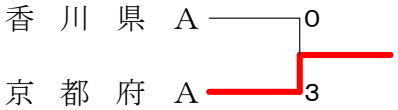

女子A交流戦５

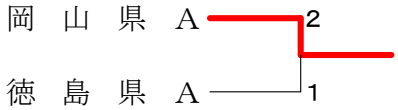

女子A交流戦６

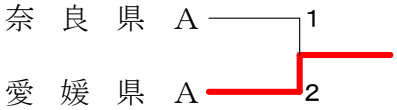

第5回近畿オープン小学生バドミントン大会　　平成３０年１１月１７日　　和歌山ビッグホエール　女子団体戦Ａ

試合番号 Ａ－１

大阪府Ａ　２－１　石川県Ａ

池田 美和 原田 小雪	1	17-21 21-15 19-21	2	元屋 優芽 勝田 このは
宮崎 友花	2	21-10 21-17	0	本村 優奈
前田 早稀	2	21-12 21-13	0	山口 栞菜

試合番号 Ａ－２

石川県Ａ　３－０　香川県Ａ

元屋 優芽 和田 春菜	2	16-21 21-11 21-18	1	藤川 夏妃 前原 陽向
本村 優奈	2	21-13 21-8	0	村上 ミチル
中村 明日香	2	21-19 21-7	0	原田 そよか

試合番号 Ａ－３

大阪府Ａ　３－０　香川県Ａ

相磯 美心 高口 諒子	2	21-9 21-8	0	香川 咲季 高橋 冴梨愛
宮崎 友花	2	21-8 21-5	0	村上 ミチル
前田 早稀	2	21-10 21-9	0	原田 そよか

試合番号 Ｂ－１

岐阜県Ａ　３－０　京都府Ａ

白川 純 後藤 美命	2	21-15 21-15	0	有本 咲良 山田 栖奈
山下 紗依	2	21-12 21-11	0	柳 杏優
安福 万澄	2	21-18 21-16	0	中島 萌

試合番号 Ｂ－２

広島県Ａ　２－１　京都府Ａ

上野 帆七海 住田 彩羽	0	17-21 18-21	2	有本 咲良 山田 栖奈
増田 愛友	2	21-18 22-24 21-19	1	柳 杏優
小田 楓	2	21-11 21-16	0	中島 萌

試合番号 Ｂ－３

岐阜県Ａ　３－０　広島県Ａ

白川 純 後藤 美命	2	21-18 21-11	0	上野 帆七海 住田 彩羽
山下 紗依	2	21-11 21-19	0	小田 楓
坪井 陽菜	2	21-23 21-15 21-9	1	増田 愛友

試合番号 Ｃ－１

和歌山Ａ　２－１　三重県Ａ

溝上 瑠奈 吉岡 梨緒	2	24-22 21-13	0	奥田 真羽 伊藤 夢菜
前田 愛心	0	7-21 9-21	2	中西 香菜
牛居 瑞季	2	14-21 21-15 21-16	1	池内 暖

試合番号 Ｃ－２

岡山県Ａ　２－１　和歌山Ａ

西原 莉理衣 服部 莉歩	2	21-8 21-10	0	牛居 瑞季 松下 真衣
竹原 舞	2	21-8 7-21 21-18	1	溝上 瑠奈
馬場 千尋	0	18-21 10-21	2	前田 愛心

試合番号 Ｃ－３

三重県Ａ　２－１　岡山県Ａ

吉居 鼓 池内 暖	0	17-21 15-21	2	西原 莉理衣 服部 莉歩
中西 香菜	2	21-4 21-7	0	竹原 舞
世古口 来海	2	21-12 21-13	0	馬場 千尋

試合番号 Ｄ－１

滋賀県Ａ　２－１　愛知県Ａ

前田 瑠唯 宮園 紗希	1	21-18 16-21 12-21	2	伊藤 衣里 清田 乃愛
山名 彩心	2	21-17 17-21 21-15	1	古舘 菜々美
髙本 夏彩	2	21-10 21-16	0	向井 温菜

試合番号 Ｄ－２

滋賀県Ａ　３－０　徳島県Ａ

髙本 夏彩 宮園 紗希	2	21-19 21-15	0	佐藤 茜 大和 奈央
山名 彩心	2	21-13 21-15	0	曽我井 柚月
前田 瑠唯	2	21-7 21-10	0	小林 愛美

試合番号 Ｄ－３

愛知県Ａ　３－０　徳島県Ａ

伊藤 衣里 清田 乃愛	2	21-8 21-11	0	曽我井 柚月 小林 愛美
伊藤 摩琳	2	21-15 22-20	0	大和 奈央
古舘 菜々美	2	21-13 21-7	0	佐藤 茜

第5回近畿オープン小学生バドミントン大会　平成３０年１１月１７日　和歌山ビッグホエール　女子団体戦Ａ

試合番号 Ｅ－１

東京都Ａ　２－１　奈良県Ａ

土屋 和心美 小西 彩花	2	24-22 21-17	0	内山 詩瑛奈 磯田 侑奈
松村 涼香	0	17-21 13-21	2	岡本 紗和
橋村 妃翔	2	21-12 21- 8	0	吉田 歩花

試合番号 Ｅ－２

島根県Ａ　２－１　奈良県Ａ

栗田 茉弥 小笹 奈々帆	0	17-21 15-21	2	岡本 紗和 吉田 歩花
田村 優季	2	22-20 21-15	0	巻木 姫夏
長廻 優茉	2	21- 7 21-14	0	松岡 莉亜奈

試合番号 Ｅ－３

東京都Ａ　３－０　島根県Ａ

土屋 和心美 小西 彩花	2	21-11 21-14	0	武藤 杏菜 小笹 奈々帆
松村 涼香	2	17-21 21- 7 21-17	1	田村 優季
橋村 妃翔	2	21-11 21-13	0	松本 菜々子

試合番号 Ｆ－１

福井県Ａ　２－１　兵庫県Ａ

野坂 侑李 眼関 桜	2	23-25 23-21 21-15	1	杉原 亜美 古西 葵衣
水元 蓮華	0	6-21 6-21	2	名倉 蓮
森阪 真衣	2	21-18 21- 5	0	川﨑 彩音

試合番号 Ｆ－２

兵庫県Ａ　３－０　愛媛県Ａ

杉原 亜美 古西 葵衣	2	21-16 21-14	0	波多 柚香 鈴木 菜夏
名倉 蓮	2	21-14 21- 4	0	藤代 咲空
末廣 愛	2	19-21 25-23 21-15	1	佐々木 弥都

試合番号 Ｆ－３

福井県Ａ　２－１　愛媛県Ａ

野坂 侑李 眼関 桜	2	21-14 24-22	0	波多 柚香 鈴木 菜夏
森阪 真衣	2	21- 7 21- 9	0	佐々木 弥都
水元 蓮華	0	16-21 21-23	2	藤代 咲空

試合番号 1

滋賀県Ａ　２－０　東京都Ａ

山名 彩心 前田 瑠唯	2	21-15 21-16	0	土屋 和心美 小西 彩花
髙本 夏彩	2	21-14 21-17	0	松村 涼香
阪上 琴音	X		X	橋村 妃翔

試合番号 2

福井県Ａ　２－１　三重県Ａ

野坂 侑李 眼関 桜	2	21-15 21-18	0	吉居 鼓 池内 暖
水元 蓮華	0	5-21 5-21	2	中西 香菜
森阪 真衣	2	21-17 21-19	0	世古口 来海

試合番号 3

大阪府Ａ　２－０　滋賀県Ａ

相磯 美心 高口 諒子	2	21- 6 21- 8	0	山名 彩心 前田 瑠唯
宮崎 友花	2	21- 4 21- 4	0	阪上 琴音
前田 早稀				髙本 夏彩

試合番号 4

岐阜県Ａ　２－１　福井県Ａ

白川 純 後藤 美命	0	16-21 14-21	2	野坂 侑李 眼関 桜
平本 梨々菜	2	22-20 21-16	0	森阪 真衣
山下 紗依	2	21- 5 21- 5	0	水元 蓮華

試合番号 5

大阪府Ａ　２－０　岐阜県Ａ

相磯 美心 高口 諒子	2	21-12 23-21	0	白川 純 後藤 美命
宮崎 友花	2	21-12 21-14	0	山下 紗依
前田 早稀	X	4-8	X	平本 梨々菜

女子団体戦B Aブロック	愛知県B	福井県B	滋賀県B	勝 敗	順位
愛 知 県 B		○3-0 G 6-0 P 126-55	○3-0 G 6-0 P 126-61	M 6-0 G 12-0 P 252-116	1
福 井 県 B	×0-3 G 0-6 P 55-126		○2-1 G 4-3 P 135-107	M 2-4 G 4-9 P 190-233	2
滋 賀 県 B	×0-3 G 0-6 P 61-126	×1-2 G 3-4 P 107-135		M 1-5 G 3-10 P 168-261	3

女子団体戦B Bブロック	大阪府B	島根県B	三重県B	勝 敗	順位
大 阪 府 B		○2-1 G 4-2 P 117-66	○3-0 G 6-0 P 126-56	M 5-1 G 10-2 P 243-122	1
島 根 県 B	×1-2 G 2-4 P 66-117		×1-2 G 3-4 P 128-125	M 2-4 G 5-8 P 194-242	3
三 重 県 B	×0-3 G 0-6 P 56-126	○2-1 G 4-3 P 125-128		M 2-4 G 4-9 P 181-254	2

女子団体戦B Cブロック	徳島県B	長野県B	京都府B	勝 敗	順位
徳 島 県 B		○2-1 G 4-2 P 113-80	×0-3 G 1-5 P 104-120	M 2-4 G 5-8 P 217-200	2
長 野 県 B	×1-2 G 2-4 P 80-113		×0-3 G 0-6 P 75-126	M 1-5 G 2-10 P 155-239	3
京 都 府 B	○3-0 G 5-1 P 120-104	○3-0 G 6-0 P 126-75		M 6-0 G 12-1 P 246-179	1

女子団体戦B Dブロック	岡山県B	岐阜県B	奈良県B	勝 敗	順位
岡 山 県 B		○3-0 G 6-0 P 130-91	○3-0 G 6-1 P 144-97	M 6-0 G 12-1 P 274-188	1
岐 阜 県 B	×0-3 G 0-6 P 91-130		○2-1 G 4-3 P 124-126	M 2-4 G 4-9 P 215-256	2
奈 良 県 B	×0-3 G 1-6 P 97-144	×1-2 G 3-4 P 126-124		M 1-5 G 4-10 P 223-268	3

女子団体戦B Eブロック	和歌山B	兵庫県B	高知県B	勝 敗	順位
和 歌 山 B		×0-3 G 1-6 P 105-140	×0-3 G 1-6 P 107-145	M 0-6 G 2-12 P 212-285	3
兵 庫 県 B	○3-0 G 6-1 P 140-105		×1-2 G 2-4 P 108-123	M 4-2 G 8-5 P 248-228	2
高 知 県 B	○3-0 G 6-1 P 145-107	○2-1 G 4-2 P 123-108		M 5-1 G 10-3 P 268-215	1

女子団体戦B 決勝トーナメント

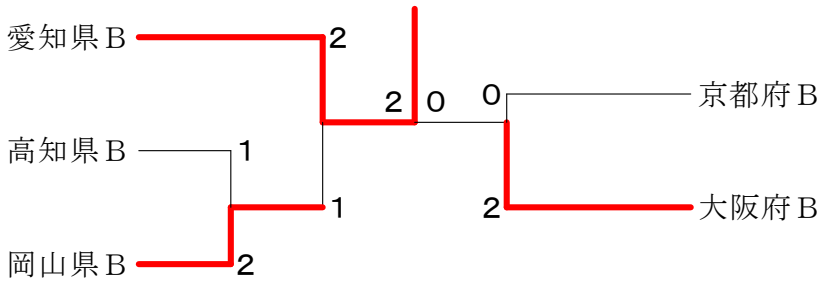

女子B交流戦1

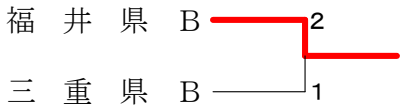

女子B交流戦2

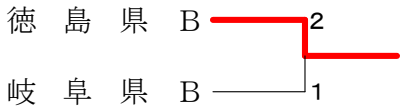

女子B交流戦3

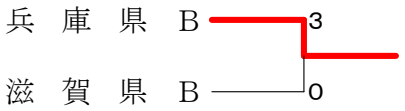

女子B交流戦4

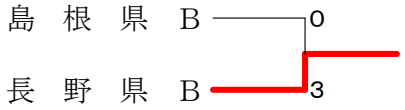

女子B交流戦5

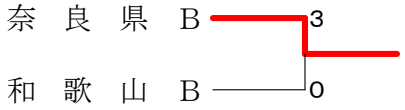

第5回近畿オープン小学生バドミントン大会　　平成３０年１１月１７日　　和歌山ビッグホエール　女子団体戦Ｂ

試合番号 Ａ－１

愛知県Ｂ　３－０　滋賀県Ｂ

伊藤 菜央加 岡 本　芽	2	21- 9 21-10	0	岡本 真心 横山 陽薫
中根 千夏	2	21-12 21-16	0	小林 茉央
山本 優愛	2	21- 6 21- 8	0	西村 由菜

試合番号 Ａ－２

福井県Ｂ　２－１　滋賀県Ｂ

斎藤 蒼依 野口 桃花	2	19-21 21-10 22-20	1	三木 菜々実 小林 茉央
山形 姫子	2	21- 8 21- 6	0	西原 きらり
鷲尾 彩凪	0	18-21 13-21	2	横山 陽薫

試合番号 Ａ－３

愛知県Ｂ　３－０　福井県Ｂ

伊藤 菜央加 岡 本　芽	2	21-10 21-15	0	斎藤 蒼依 野口 桃花
竹内 亜美	2	21-14 21-12	0	山形 姫子
山本 優愛	2	21- 1 21- 3	0	鷲尾 彩凪

試合番号 Ｂ－１

大阪府Ｂ　３－０　三重県Ｂ

井出 千暁 明浄 志保	2	21- 9 21- 5	0	奥山 凜乃 野呂 悠衣
文元 日菜	2	21- 4 21-12	0	鈴木 陽南子
梶川 沙妃	2	21-12 21-14	0	山下 羽奈

試合番号 Ｂ－２

三重県Ｂ　２－１　島根県Ｂ

稲吉 礼有 山下 羽奈	0	9-21 13-21	2	白石 もか 徳光 陽花
鈴木 陽南子	2	21-11 21-16	0	大野 友華
野呂 悠衣	2	22-20 18-21 21-18	1	柊　心陽

試合番号 Ｂ－３

大阪府Ｂ　２－１　島根県Ｂ

三浦 志保 沼田 弥乗	0	16-21 17-21	2	白石 もか 徳光 陽花
文元 日菜	2	21- 2 21- 8	0	大野 友華
梶川 沙妃	2	21- 5 21- 9	0	柊　心陽

試合番号 Ｃ－１

京都府Ｂ　３－０　徳島県Ｂ

射庭 茉亜紗 折井 真彩	2	21-13 22-20	0	三浦 綾乃 青木 愛歩
西川　楓	2	21-17 21-18	0	高橋　凜
岩井 夏穂	1	14-21 21-15 －	1	米本 宙那 ｷｹﾝ

試合番号 Ｃ－２

京都府Ｂ　３－０　長野県Ｂ

岩田 万由 折井 真彩	2	21-10 21-16	0	木下 柚葵 仁平 彩奈
西川　楓	2	21-10 21-15	0	山崎 朱琳
岩井 夏穂	2	21- 8 21-16	0	中山 歩実

試合番号 Ｃ－３

徳島県Ｂ　２－１　長野県Ｂ

高橋　凜 米田 穂乃花	2	21-16 21- 8	0	山崎 朱琳 中山 歩実
青木 愛歩	0	14-21 15-21	2	木下 柚葵
三浦 綾乃	2	21- 8 21- 6	0	仁平 彩奈

試合番号 Ｄ－１

岡山県Ｂ　３－０　奈良県Ｂ

戸上　凜 石井　空	2	21-15 21-11	0	岡本 菜摘 中村 望愛
北村 菜帆	2	21-18 18-21 21-16	1	柳生 紗羽海
金森 愛里紗	2	21-10 21- 6	0	西口 結菜

試合番号 Ｄ－２

岐阜県Ｂ　２－１　奈良県Ｂ

横山 結香 加藤 愛梨	2	21-19 18-21 21-19	1	岡本 菜摘 中村 望愛
甲林 美来	0	12-21 10-21	2	柳生 紗羽海
高木 杏奈	2	21-12 21-13	0	西口 結菜

試合番号 Ｄ－３

岡山県Ｂ　３－０　岐阜県Ｂ

戸上　凜 石井　空	2	21-15 25-23	0	横山 結香 加藤 愛梨
北村 菜帆	2	21-11 21-17	0	三浦 眞優
坂江 夏奈	2	21-10 21-15	0	阿保 璃央

第5回近畿オープン小学生バドミントン大会　　平成３０年１１月１７日　　和歌山ビッグホエール　女子団体戦Ｂ

試合番号 Ｅ－１

高知県Ｂ　３－０　和歌山Ｂ

西森 夕華 杉本 萌百合	2	21-18 21-18	0	吉川 莉央 山本 楓恋
柳田 花音	2	19-21 21-18 21-17	1	玉置 由芽
大宮 和花	2	21-10 21- 5	0	薮田 琴加

試合番号 Ｅ－２

高知県Ｂ　２－１　兵庫県Ｂ

西森 夕華 杉本 萌百合	2	21-15 21-17	0	梅谷 徳 塩崎 美優
柳田 花音	0	22-24 17-21	2	三宅 恵未
大宮 和花	2	21-12 21-19	0	井上 千晶

試合番号 Ｅ－３

兵庫県Ｂ　３－０　和歌山Ｂ

梅谷 徳 塩崎 美優	2	21-14 21-15	0	正林 初菜 山本 楓恋
三宅 恵未	2	21-12 21- 4	0	吉岡 愛梨
宮崎 礼菜	2	22-20 13-21 21-19	1	玉置 由芽

試合番号 １

岡山県Ｂ　２－１　高知県Ｂ

戸上 凜 石井 空	2	21- 9 21- 5	0	西森 夕華 杉本 萌百合
赤木 有咲	0	7-21 15-21	2	柳田 花音
金森 愛里紗	2	21-23 21- 6 21-16	1	大宮 和花

試合番号 ２

愛知県Ｂ　２－１　岡山県Ｂ

伊藤 菜央加 岡本 芽	1	21-17 19-21 11-21	2	戸上 凜 石井 空
山本 優愛	2	21-15 21-14	0	北村 菜帆
竹内 亜美	2	21-19 21-16	0	金森 愛里紗

試合番号 ３

大阪府Ｂ　２－０　京都府Ｂ

井出 千暁 明浄 志保	2	21-19 21-14	0	射庭 茉亜紗 折井 真彩
文元 日菜	2	21-11 21- 4	0	岩井 夏穂
梶川 沙妃				西川 楓

試合番号 ４

愛知県Ｂ　２－０　大阪府Ｂ

伊藤 菜央加 岡本 芽	2	21- 9 21- 9	0	井出 千暁 明浄 志保
山本 優愛	1	21- 8 17-21 打切	1	文元 日菜
中根 千夏	2	21-18 24-22	0	梶川 沙妃

第5回近畿オープン小学生バドミントン大会

2018.11.18　和歌山ビッグホエール・和歌山ビッグウエーブ

種　　目	優　　勝	準　優　勝	三　　位	
６年生以下男子単	五島 直紀 (仰木の里ジュニア・滋賀県)	髙木 慎二郎 (垂井ＪＳＣ・岐阜県)	中村 拓幹 (広島安佐ジュニア・広島県)	矢崎 智也 (ＴＩＪ長野・長野県)
５年生以下男子単	木根 知哉 (長岡京市スポ少・京都府)	長束 翔太 (大里東ジュニア・愛知県)	遠藤 淳生 (美鈴が丘ＪＢＣ・広島県)	藤澤 智樹 (西尾ジュニア・愛知県)
４年生以下男子単	増田 遥 (ＳＪＢＣ・兵庫県)	真砂 佑澄 (まなクラブ・兵庫県)	木幡 皇紀 (西神ジュニア・兵庫県)	池山 橙希 (有緝バドミントン・三重県)
６年生以下男子複	原 心之介 坂口 貴嗣 (小俣バドミントン・三重県)	佐藤 策太 弓削 綾登 (宝木塚ジュニア・東京都)	野村 雅人 田中 陽悠 (大野ジュニア・福井県)	深岡 立夢 福西 快正 (三豊・香川県･志度・香川県)
５年生以下男子複	引野 一真 川上 翔大 (HOSHINO B. J. S・島根県)	藤木 蓮 山名 悠史 (仰木の里ジュニア・滋賀県)	岩﨑 義琉 山口 瞬 (長岡京市スポ少・京都府)	
４年生以下男子複	森 鈴春 向 柊平 (久御山・京都府)	藤川 煌士 田阪 春馬 (国分寺・香川県)	森野 亜楠 中塚 大翔 (Ｐａｎａ－Ｊ・滋賀県)	中川 康平 門倉 湊大 (唐崎・滋賀県)
６年生以下女子単	宮崎 友花 (瓜破西ＳＳＣ・大阪府)	前田 早稀 (瓜破西ＳＳＣ・大阪府)	中西 香菜 (小俣バドミントン・三重県)	池田 美和 (南郷キューピット・大阪府)
５年生以下女子単	山本 優愛 (西尾ジュニア・愛知県)	山口 栞菜 (大徳ジュニア・石川県)	突沖 花歩 (美鈴が丘ＪＢＣ・広島県)	文元 日菜 (田原スマッシュＢＣ・大阪府)
４年生以下女子単	沼田 弥乗 (南郷キューピット・大阪府)	木全 希羽 (岐南ＪＢＣ・岐阜県)	橋村 妃翔 (小平ジュニア・東京都)	西川 楓 (久御山・京都府)
６年生以下女子複	相磯 美心 高口 諒子 (瓜破西ＳＳＣ・大阪府)	野坂 侑李 眼関 桜 (Ｗｉｎｇ武生・福井県)	白川 純 後藤 美命 (岐南ＪＢＣ・岐阜県)	西原 莉理衣 服部 莉歩 (児島ＫＩＤＳ－虹・岡山県)
５年生以下女子複	伊藤 菜央加 岡本 芽 (師勝ジュニア・愛知県)	戸上 凜 石井 空 (ＰＥＡＣＥジュニア・岡山県)	物部 夢 山川 唯奈 (古高松・香川県)	川野 萌純 田中 俐伊 (瀬田北・滋賀県)
４年生以下女子複	井口 果歩 中村 結愛 (橿原・奈良県)	武仲 沙緒莉 東江 走 (岐南ＪＢＣ・岐阜県)	山中 杏哩 金澤 采子 (青梅ジュニア・東京都)	稲田 結月 渡邉 柚乃 (ＰＥＡＣＥジュニア・岡山県)

6年生以下男子単 Aブロック	髙　木	平　井	藤　原	勝 敗	順位
髙木 慎二郎 (垂井JSC・岐阜県)		○ 21- 2 21- 6	○ 21- 7 21- 3	M 2-0 G 4-0 P 84-18	1
平井 恵翔 (ラナーアップ・滋賀県)	× 2-21 6-21		○ 21-16 21-15	M 1-1 G 2-2 P 50-73	2
藤原 友輝 (うんなんEast・島根県)	× 7-21 3-21	× 16-21 15-21		M 0-2 G 0-4 P 41-84	3

6年生以下男子単 Bブロック	中　村	孫　田	小　松	勝 敗	順位
中村 拓幹 (広島安佐ジュニア・広島県)		○ 21- 6 21- 7	○ 21- 3 21-10	M 2-0 G 4-0 P 84-26	1
孫田 太一 (Angels・兵庫県)	× 6-21 7-21		○ 21- 9 21-18	M 1-1 G 2-2 P 55-69	2
小 松　 隼 (六条・奈良県)	× 3-21 10-21	× 9-21 18-21		M 0-2 G 0-4 P 40-84	3

6年生以下男子単 Cブロック	五　島	石　原	赤　木	勝 敗	順位
五島 直紀 (柳木の里ジュニア・滋賀県)		○ 21-18 21- 9	○ 21-10 21-10	M 2-0 G 4-0 P 84-47	1
石原 拓樹 (ミッキーズ・岡山県)	× 18-21 9-21		○ 21-10 21-11	M 1-1 G 2-2 P 69-63	2
赤木 郁弥 (登美ヶ丘・奈良県)	× 10-21 10-21	× 10-21 11-21		M 0-2 G 0-4 P 41-84	3

6年生以下男子単 Dブロック	原	中　塚	中　野	勝 敗	順位
原　奏 心 (北島Bambi・徳島県)		× 11-21 17-21	× 15-21 14-21	M 0-2 G 0-4 P 57-84	3
中塚 悠太 (Pana-J・滋賀県)	○ 21-11 21-17		○ 21-16 22-20	M 2-0 G 4-0 P 85-64	1
中野 駿晟 (ときわジュニア・三重県)	○ 21-15 21-14	× 16-21 20-22		M 1-1 G 2-2 P 78-72	2

6年生以下男子単 Eブロック	岡　田	白　山	平　塚	勝 敗	順位
岡田 翔月 (BC群雀・和歌山)		× 21-16 11-21 13-21	○ -X	M 1-1 G 3-2 P 87-58	2
白山 嵩輝 (加古川JBC・兵庫県)	○ 16-21 21-11 21-13		○ -X	M 2-0 G 4-1 P 100-45	1
平塚 輝也 (垂井JSC・岐阜県)	× X-	× X-		M 0-2 G 0-4 P 0-84	3

6年生以下男子単 Fブロック	笹　井	関　野	黒　川	勝 敗	順位
笹井 結斗 (長岡京市スポ少・京都府)		○ 21-19 14-21 21-19	○ 21-19 21- 8	M 2-0 G 4-1 P 98-86	1
関野 遥斗 (大野JBC・岐阜県)	× 19-21 21-14 19-21		○ 21- 8 21-13	M 1-1 G 3-2 P 101-77	2
黒川 真哉 (稲垣スクール・島根県)	× 19-21 8-21	× 8-21 13-21		M 0-2 G 0-4 P 48-84	3

6年生以下男子単 Gブロック	彦　田	秋　吉	東　山	勝 敗	順位
彦田 禅二 (西尾ジュニア・愛知県)		○ 21- 7 21-11	○ 21- 4 21- 8	M 2-0 G 4-0 P 84-30	1
秋吉 慶人 (渚ジュニア・鳥取県)	× 7-21 11-21		○ 21-12 21-13	M 1-1 G 2-2 P 60-67	2
東山 尚樹 (郡山・奈良県)	× 4-21 8-21	× 12-21 13-21		M 0-2 G 0-4 P 37-84	3

6年生以下男子単 Hブロック	田　中	伊　藤	笠　井	勝 敗	順位
田 中　 隼 (田原スマッシュBC・大阪府)		× 15-21 19-21	○ 21-10 21- 4	M 1-1 G 2-2 P 76-56	2
伊藤 博紀 (中央・香川県)	○ 21-15 21-19		○ 21- 8 21- 6	M 2-0 G 4-0 P 84-48	1
笠井 遥斗 (くちくまのBC・和歌山)	× 10-21 4-21	× 8-21 6-21		M 0-2 G 0-4 P 28-84	3

6年生以下男子単 Iブロック	中　川	本　庄	加　藤	勝 敗	順位
中川 尚人 (富雄南・奈良県)		× 18-21 24-22 19-21	× 18-21 21-18 13-21	M 0-2 G 2-4 P 113-124	3
本庄 孝太郎 (坂本倶楽部・滋賀県)	○ 21-18 22-24 21-19		× 19-21 14-21	M 1-1 G 2-3 P 97-103	2
加藤 瑛之 (宝木塚ジュニア・東京都)	○ 21-18 18-21 21-13	○ 21-19 21-14		M 2-0 G 4-1 P 102-85	1

6年生以下男子単 Jブロック	川　北	武　丸	原　田	勝 敗	順位
川北 和弥 (田原スマッシュBC・大阪府)		× 21-19 17-21 14-21	○ 19-21 21-12 21-17	M 1-1 G 3-3 P 113-111	2
武丸 侑樹 (渋谷ジュニア・東京都)	○ 19-21 21-17 21-14		○ 19-21 21-13 21-12	M 2-0 G 4-2 P 122-98	1
原田 凌汰 (うんなんEast・島根県)	× 21-19 12-21 17-21	× 21-19 13-21 12-21		M 0-2 G 2-4 P 96-122	3

6年生以下男子単 Kブロック	牛　尾	落　合	田　中	勝 敗	順位
牛尾　南生（はね×2・兵庫県）		○ 21-18 21-13	○ 11-21 21-17 21-10	M 2-0 G 4-1 P 95-79	1
落合　史詞（石ヶ瀬スポ少・愛知県）	× 18-21 13-21		○ 21-11 21-10	M 1-1 G 2-2 P 73-63	2
田中　憂聖（泊スポ少・鳥取県）	× 21-11 17-21 10-21	× 11-21 10-21		M 0-2 G 1-4 P 69-95	3

6年生以下男子単 Lブロック	矢　崎	山　川	福　島	勝 敗	順位
矢崎　智也（TIJ長野・長野県）		○ 21-17 22-20	○ 21-12 21-19	M 2-0 G 4-0 P 85-68	1
山川　健介（スマイルジュニア・大阪府）	× 17-21 20-22		○ 21- 5 21-12	M 1-1 G 2-2 P 79-60	2
福島　陽人（うんなんEast・島根県）	× 12-21 19-21	× 5-21 12-21		M 0-2 G 0-4 P 48-84	3

6年生以下男子単 Mブロック	岡　本	黒　川	西　正	勝 敗	順位
岡本　翔斗（永井BC・岡山県）		× 17-21 16-21	○ 21-15 21-18	M 1-1 G 2-2 P 75-75	2
黒川　脩太（はりーあっぷ・愛知県）	○ 21-17 21-16		○ 21-14 22-20	M 2-0 G 4-0 P 85-67	1
西正　勘太（鴻ノ池・奈良県）	× 15-21 18-21	× 14-21 20-22		M 0-2 G 0-4 P 67-85	3

6年生以下男子単 Nブロック	西　川	日　樫	坂　本	勝 敗	順位
西川　佳吾（藍住エンジェル・徳島県）		○ 21-13 21-10	○ 21- 9 21-16	M 2-0 G 4-0 P 84-48	1
日　樫　聖（宇陀・奈良県）	× 13-21 10-21		× 6-21 21-19 16-21	M 0-2 G 1-4 P 66-103	3
坂本　大地（フェニックス久松台・広島県）	× 9-21 16-21	○ 21- 6 19-21 21-16		M 1-1 G 2-3 P 86-85	2

6年生以下男子単 Oブロック	石　丸	中　村	亀　田	勝 敗	順位
石丸　大智（北条ジュニア・愛媛県）		○ 21-18 15-21 21-19	× 13-21 21-16 14-21	M 1-1 G 3-3 P 105-116	2
中村　慶（坂本倶楽部・滋賀県）	× 18-21 21-15 19-21		× 15-21 23-25	M 0-2 G 1-4 P 96-103	3
亀田　太一（金沢ジュニア・石川県）	○ 21-13 16-21 21-14	○ 21-15 25-23		M 2-0 G 4-1 P 104-86	1

6年生以下男子単 Pブロック	五味川	古　田	坂　井	勝 敗	順位
五味川　柊（大徳ジュニア・石川県）		○ 21- 9 21-17	× 15-21 13-21	M 1-1 G 2-2 P 70-68	2
古田　智紀（ひよどり・兵庫県）	× 9-21 17-21		× 10-21 11-21	M 0-2 G 0-4 P 47-84	3
坂井　大迪（三原ジュニア・広島県）	○ 21-15 21-13	○ 21-10 21-11		M 2-0 G 4-0 P 84-49	1

6年生以下男子単 Qブロック	花　本	高　岡	向	勝 敗	順位
花本　風軌（産体ジュニア・鳥取県）		○ 21- 8 10-21 21-15	○ 21-16 21-23 21-13	M 2-0 G 4-2 P 115-96	1
高岡　拓海（ジュニアスクール松山・愛媛県）	× 8-21 21-10 15-21		× 11-21 14-21	M 0-2 G 1-4 P 69-94	3
向　竜生（久御山・京都府）	× 16-21 23-21 13-21	○ 21-11 21-14		M 1-1 G 3-2 P 94-88	2

6年生以下男子単 Rブロック	阿比留	信　定	吉　岡	勝 敗	順位
阿比留　弘平（ときわジュニア・三重県）		○ 21- 5 21-11	○ 21-14 21-19	M 2-0 G 4-0 P 84-49	1
信定　樹輝（広川ジュニア・和歌山）	× 5-21 11-21		× 3-21 10-21	M 0-2 G 0-4 P 29-84	3
吉岡　光（PEACEジュニア・岡山県）	× 14-21 19-21	○ 21- 3 21-10		M 1-1 G 2-2 P 75-55	2

6年生以下男子単 Sブロック	森　山	山　本	中　川	勝 敗	順位
森山　由惺（Kaiseiジュニア・島根県）		○ 21-13 21-14	○ 21-10 21-15	M 2-0 G 4-0 P 84-52	1
山本　遥希（岩出市スポ少・和歌山）	× 13-21 14-21		× 10-21 15-21	M 0-2 G 0-4 P 52-84	3
中川　恭太郎（明生ジュニア・三重県）	× 10-21 15-21	○ 21-10 21-15		M 1-1 G 2-2 P 67-67	2

６年生以下男子単 決勝トーナメント

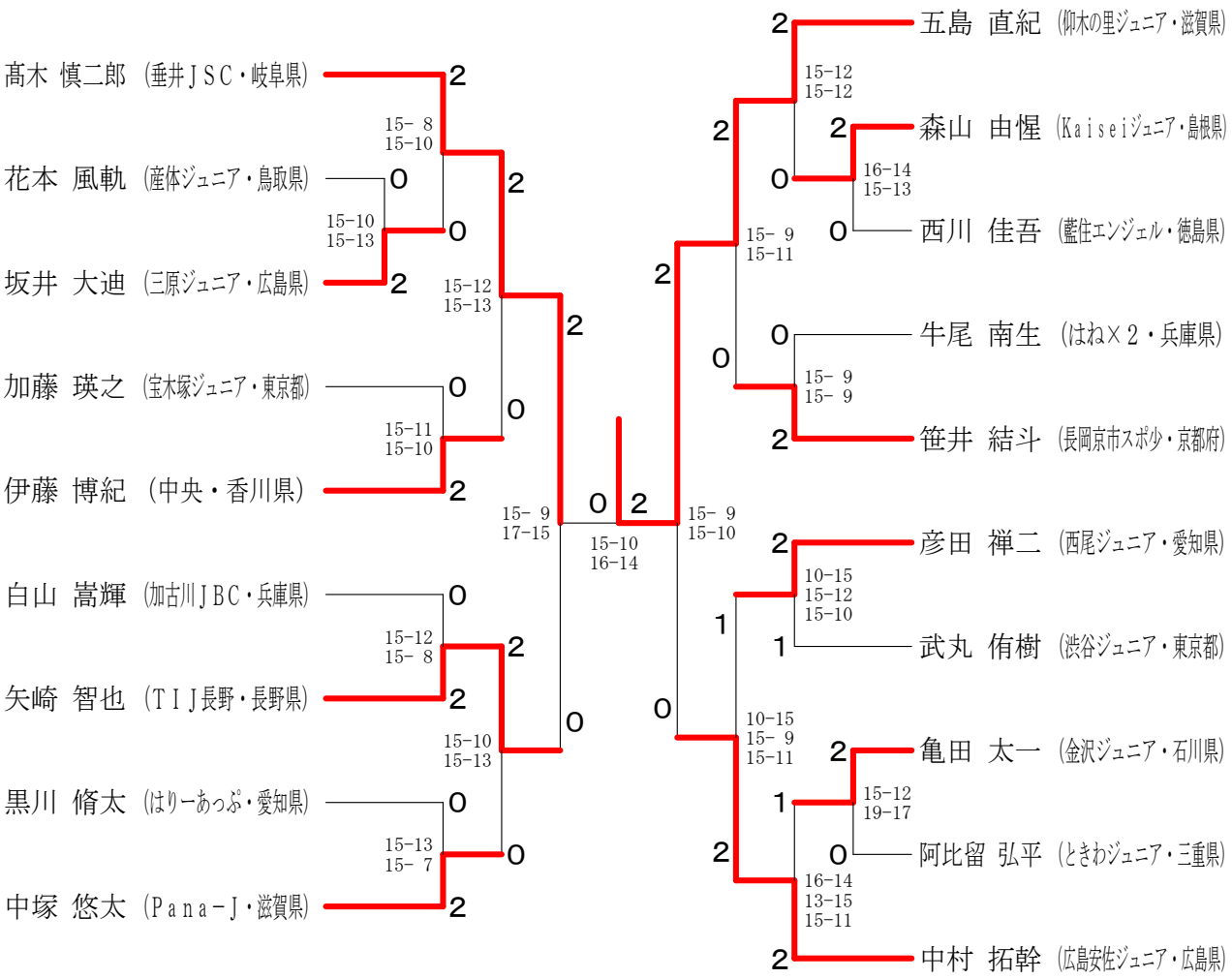

5年生以下男子単 Aブロック	長束	広部	奥	勝敗	順位
長束 翔太 (大里東ジュニア・愛知県)		○ 21- 8 21- 7	○ 21-19 21-13	M 2-0 G 4-0 P 84-47	1
広部 大輝 (サンライズ・滋賀県)	× 8-21 7-21		× 9-21 6-21	M 0-2 G 0-4 P 30-84	3
奥 健斗 (美川湊ジュニア・石川県)	× 19-21 13-21	○ 21- 9 21- 6		M 1-1 G 2-2 P 74-57	2

5年生以下男子単 Bブロック	木根	花井	古川	勝敗	順位
木根 知哉 (長岡京市スポ少・京都府)		○ 21-11 21-11	○ 21- 6 21- 9	M 2-0 G 4-0 P 84-37	1
花井 和紀 (くすのきスポ少・愛知県)	× 11-21 11-21		○ 21-17 21- 5	M 1-1 G 2-2 P 64-64	2
古川 翔真 (橿原・奈良県)	× 6-21 9-21	× 17-21 5-21		M 0-2 G 0-4 P 37-84	3

5年生以下男子単 Cブロック	遠藤	小泉	関谷	勝敗	順位
遠藤 淳生 (美鈴が丘JBC・広島県)		○ 21- 7 21- 6	○ 21- 5 21- 7	M 2-0 G 4-0 P 84-25	1
小泉 藍生 (福島ラビット・徳島県)	× 7-21 6-21		○ 21-13 21-11	M 1-1 G 2-2 P 55-66	2
関谷 颯将 (新宮少年団・和歌山)	× 5-21 7-21	× 13-21 11-21		M 0-2 G 0-4 P 36-84	3

5年生以下男子単 Dブロック	藤澤	加藤	木原	勝敗	順位
藤澤 智樹 (西尾ジュニア・愛知県)		○ 21- 8 21- 6	○ 21- 6 21-14	M 2-0 G 4-0 P 84-34	1
加藤 陸 (アトムズ・島根県)	× 8-21 6-21		○ 22-20 21-15	M 1-1 G 2-2 P 57-77	2
木原 樹 (スマイルジュニア・大阪府)	× 6-21 14-21	× 20-22 15-21		M 0-2 G 0-4 P 55-85	3

5年生以下男子単 Eブロック	山口	勝野	野口	勝敗	順位
山口 知晃 (大野ジュニア・福井県)		○ 21-14 21-17	○ 21-13 21-11	M 2-0 G 4-0 P 84-55	1
勝野 友理 (池田少年団・岐阜県)	× 14-21 17-21		× 18-21 17-21	M 0-2 G 0-4 P 66-84	3
野口 瑛大 (カマラーデ・滋賀県)	× 13-21 11-21	○ 21-18 21-17		M 1-1 G 2-2 P 66-77	2

5年生以下男子単 Fブロック	山脇	折池	藪川	勝敗	順位
山脇 弘奨④ (はりーあっぷ・愛知県)		○ 21- 4 21-12	○ 21- 8 21-13	M 2-0 G 4-0 P 84-37	1
折池 祝千可 (中央ジュニア・石川県)	× 4-21 12-21		○ 21-19 18-21 21-15	M 1-1 G 2-3 P 76-97	2
藪川 十夢 (曙川スマッシュ・大阪府)	× 8-21 13-21	× 19-21 21-18 15-21		M 0-2 G 1-4 P 76-102	3

5年生以下男子単 Gブロック	石原	中井	和久田	勝敗	順位
石原 慶悟 (古高松・香川県)		○ 21-18 21-15	○ 21-11 21-14	M 2-0 G 4-0 P 84-58	1
中井 嘩公 (産体ジュニア・鳥取県)	× 18-21 15-21		○ 21-18 21-16	M 1-1 G 2-2 P 75-76	2
和久田 哲平 (はね×2・兵庫県)	× 11-21 14-21	× 18-21 16-21		M 0-2 G 0-4 P 59-84	3

5年生以下男子単 Hブロック	村木	世古	伊田	勝敗	順位
村木 悠空 (SJBC・兵庫県)		○ 17-21 21-12 21-12	○ 21-15 21-12	M 2-0 G 4-1 P 101-72	1
世古 奏 (くすのきスポ少・愛知県)	× 21-17 12-21 12-21		○ 22-20 21-12	M 1-1 G 3-2 P 88-91	2
伊田 新 (ビスコムジュニア・京都府)	× 15-21 12-21	× 20-22 12-21		M 0-2 G 0-4 P 59-85	3

5年生以下男子単 Iブロック	渡邉	巻木	中村	勝敗	順位
渡邉 奏介 (PEACEジュニア・岡山県)		○ 21- 6 21-11	○ 21-11 21-10	M 2-0 G 4-0 P 84-38	1
巻木 柊聖 (桜井・奈良県)	× 6-21 11-21		○ 21-18 21-18	M 1-1 G 2-2 P 59-78	2
中村 琉音 (高茶屋バド・三重県)	× 11-21 10-21	× 18-21 18-21		M 0-2 G 0-4 P 57-84	3

5年生以下男子単 Jブロック	中西	河瀬	髙野	勝敗	順位
中西 來樹 (坂本倶楽部・滋賀県)		○ 21- 7 21- 4	○ 21- 9 21-17	M 2-0 G 4-0 P 84-37	1
河瀬 治暉 (池田少年団・岐阜県)	× 7-21 4-21		× 9-21 19-21	M 0-2 G 0-4 P 39-84	3
髙野 乙葵 (新宮少年団・和歌山)	× 9-21 17-21	○ 21- 9 21-19		M 1-1 G 2-2 P 68-70	2

5年生以下男子単 Kブロック	繁光	古根川	清水	勝敗	順位
繁光 俊賢 (ミッキーズ・岡山県)		○ 21- 8 21-18	○ 21-12 21-17	M 2-0 G 4-0 P 84-55	1
古根川 倭 (橿原・奈良県)	× 8-21 18-21		○ 21-11 21-13	M 1-1 G 2-2 P 68-66	2
清水 貴燿 (南が丘バド・三重県)	× 12-21 17-21	× 11-21 13-21		M 0-2 G 0-4 P 53-84	3

5年生以下男子単 Lブロック	福原	藤澤	芝	勝敗	順位
福原 直太朗 (久御山・京都府)		○ 21- 3 21- 3	○ 21- 3 21- 6	M 2-0 G 4-0 P 84-15	1
藤澤 俊希 (中野ジュニア・長野県)	× 3-21 3-21		○ 21-11 21-10	M 1-1 G 2-2 P 48-63	2
芝 孝太 (BC群雀・和歌山)	× 3-21 6-21	× 11-21 10-21		M 0-2 G 0-4 P 30-84	3

5年生以下男子単 Mブロック	久本	小林	豊田	勝敗	順位
久本 優（宇陀・奈良県）		× 7-21 12-21	× 21-17 9-21 9-21	M 0-2 G 1-4 P 58-101	3
小林 駿太（小松島ジュニア・徳島県）	○ 21- 7 21-12		× 17-21 8-21	M 1-1 G 2-2 P 67-61	2
豊田 寛栄（ときわジュニア・三重県）	○ 17-21 21- 9 21- 9	○ 21-17 21- 8		M 2-0 G 4-1 P 101-64	1

5年生以下男子単 Nブロック	浅井	赤羽	笠谷	勝敗	順位
浅井 完介（岐阜市BBC・岐阜県）		○ 21-14 21-16	○ 21-14 21-19	M 2-0 G 4-0 P 84-63	1
赤羽 草太（安曇野バドチャレ・長野県）	× 14-21 16-21		× 8-21 10-21	M 0-2 G 0-4 P 48-84	3
笠谷 啓人（長岡京市スポ少・京都府）	× 14-21 19-21	○ 21- 8 21-10		M 1-1 G 2-2 P 75-60	2

5年生以下男子単 Oブロック	松本	田近	西尾	勝敗	順位
松本 准（小俣バドミントン・三重県）		○ 22-20 21-13	× 13-21 19-21	M 1-1 G 2-2 P 75-75	2
田近 好誠（TIJ長野・長野県）	× 20-22 13-21		× 11-21 4-21	M 0-2 G 0-4 P 48-85	3
西尾 寿輝（ヤマヒサ倶楽部・大阪府）	○ 21-13 21-19	○ 21-11 21- 4		M 2-0 G 4-0 P 84-47	1

5年生以下男子単 Pブロック	宮本	秋田谷	大澤	勝敗	順位
宮本 拓実（南郷キューピット・大阪府）		○ 21- 8 21- 3	○ 21- 4 21- 4	M 2-0 G 4-0 P 84-19	1
秋田谷 颯太（川島JBC・岐阜県）	× 8-21 3-21		○ 21-13 21-10	M 1-1 G 2-2 P 53-65	2
大澤 優斗（TIJ長野・長野県）	× 4-21 4-21	× 13-21 10-21		M 0-2 G 0-4 P 31-84	3

5年生以下男子単 Qブロック	下澤	天野	田島	勝敗	順位
下澤 快斗（和歌山jr・和歌山）		× X-	× 10-21 20-22	M 0-2 G 0-4 P 30-85	3
天野 弘晟（中央・香川県）	○ -X		○ 16-21 21-11 21-18	M 2-0 G 4-1 P 100-50	1
田島 隼人（ときわジュニア・三重県）	○ 21-10 22-20	× 21-16 11-21 18-21		M 1-1 G 3-2 P 93-88	2

5年生以下男子単 決勝トーナメント

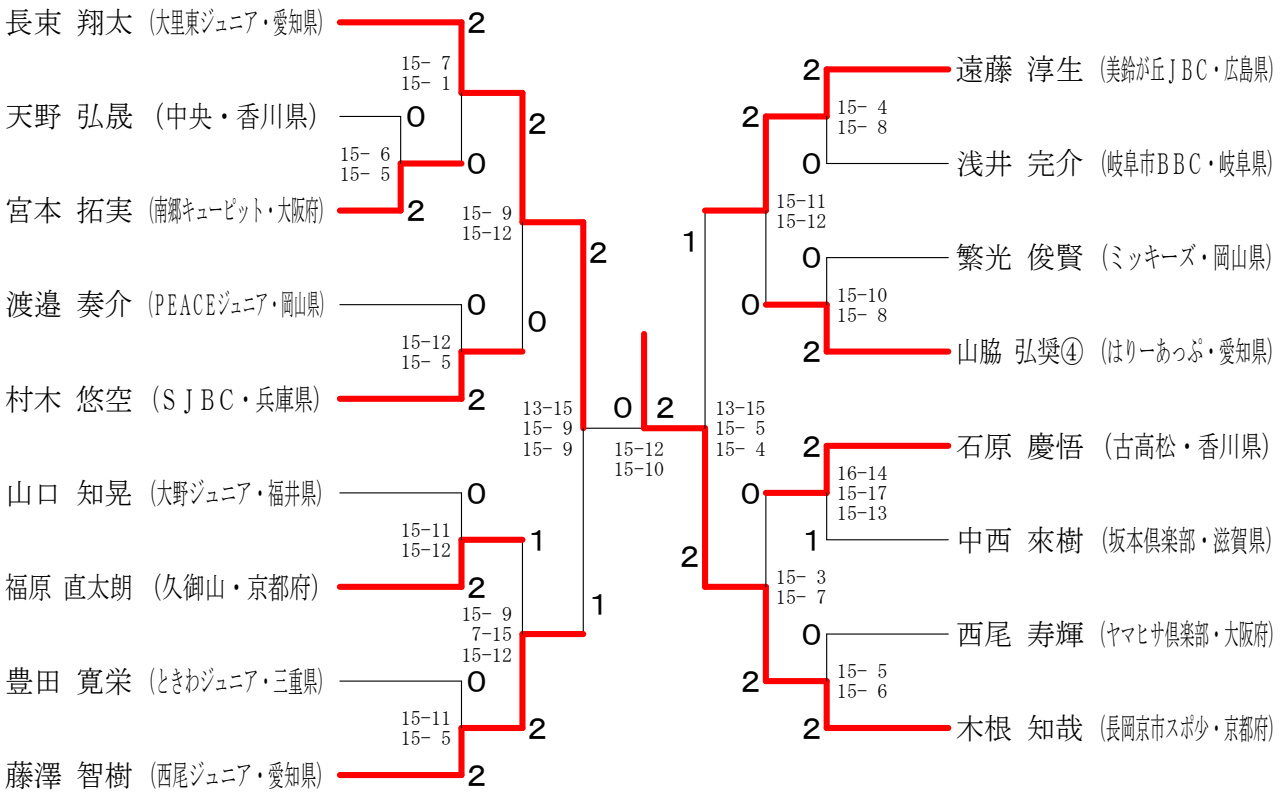

4年生以下男子単 Aブロック	増田	宮崎	豊口	勝敗	順位
増田 遥（SJBC・兵庫県）		○ 21- 6 21-13	○ 21- 9 21- 3	M 2-0 G 4-0 P 84-31	1
宮崎 奏空（Pana-J・滋賀県）	× 6-21 13-21		× 9-21 9-21	M 0-2 G 0-4 P 37-84	3
豊口 颯大（香川スクール・香川県）	× 9-21 3-21	○ 21- 9 21- 9		M 1-1 G 2-2 P 54-60	2

4年生以下男子単 Bブロック	真砂	五十田	野口	勝敗	順位
真砂 佑澄（まなクラブ・兵庫県）		○ 21-13 21-12	○ 21-17 21-17	M 2-0 G 4-0 P 84-59	1
五十田 敦晴（たまひよジュニア・高知県）	× 13-21 12-21		× 17-21 21-19 14-21	M 0-2 G 1-4 P 77-103	3
野口 馳矢（町田ジュニア・東京都）	× 17-21 17-21	○ 21-17 19-21 21-14		M 1-1 G 2-3 P 95-94	2

4年生以下男子単 Cブロック	杉山	池山	岩佐	勝敗	順位
杉山 楓（ラナーアップ・滋賀県）		× 14-21 21-23	○ 21-18 18-21 21-16	M 1-1 G 2-3 P 95-99	2
池山 橙希（有鍋バドミントン・三重県）	○ 21-14 23-21		○ 21-10 21-17	M 2-0 G 4-0 P 86-62	1
岩佐 悠希（木太南・香川県）	× 18-21 21-18 16-21	× 10-21 17-21		M 0-2 G 1-4 P 82-102	3

4年生以下男子単 Dブロック	木幡	蔭山	藤本	勝敗	順位
木幡 皇紀（西神ジュニア・兵庫県）		○ 21- 4 21- 5	○ 21- 6 21- 9	M 2-0 G 4-0 P 84-24	1
蔭山 亜翔（助任ジュニア・徳島県）	× 4-21 5-21		× 4-21 8-21	M 0-2 G 0-4 P 21-84	3
藤本 心櫂（瓜破西SSC・大阪府）	× 6-21 9-21	○ 21- 4 21- 8		M 1-1 G 2-2 P 57-54	2

4年生以下男子単 Eブロック	湯浅	大澤	義盛	勝敗	順位
湯浅 敦貴（長岡京市スポ少・京都府）		○ 21- 5 21-14	○ 21-18 21-12	M 2-0 G 4-0 P 84-49	1
大澤 希夢（TIJ長野・長野県）	× 5-21 14-21		× 8-21 9-21	M 0-2 G 0-4 P 36-84	3
義盛 蒼空（羽島・岐阜県）	× 18-21 12-21	○ 21- 8 21- 9		M 1-1 G 2-2 P 72-59	2

4年生以下男子単 Fブロック	大塚	伊東	蔭山	武井	勝敗	順位
大塚 哲平（勝原ジュニア・兵庫県）		○ 21- 8 21- 7	○ 21- 9 21-15	○ 21- 8 21-13	M 3-0 G 6-0 P 126-60	1
伊東 優真③（ミンピーペーサー・長野県）	× 8-21 7-21		○ 21-11 21-18	× 15-21 21- 9 6-21	M 1-2 G 3-4 P 99-122	3
蔭山 翔生③（助任ジュニア・徳島県）	× 9-21 15-21	× 11-21 18-21		× 8-21 21-19 13-21	M 0-3 G 1-6 P 95-145	4
武井 佑樹（TBC・奈良県）	× 8-21 13-21	○ 21-15 9-21 21- 6	○ 21- 8 19-21 21-13		M 2-1 G 4-4 P 133-126	2

4年生以下男子単 Gブロック	中村	岩橋	宮崎	平田	勝敗	順位
中村 優希（田原スマッシュBC・大阪府）		○ 21- 5 21-11	× 22-24 16-21	○ 21-13 21-14	M 2-1 G 4-2 P 122-88	2
岩橋 東房③（貴志川少年団・和歌山）	× 5-21 11-21		× 2-21 4-21	× 7-21 9-21	M 0-3 G 0-6 P 38-126	4
宮崎 央輔（三豊・香川県）	○ 24-22 21-16	○ 21- 2 21- 4		○ 21-14 21-18	M 3-0 G 6-0 P 129-76	1
平田 慎（永井BC・岡山県）	× 13-21 14-21	○ 21- 7 21- 9	× 14-21 18-21		M 1-2 G 2-4 P 101-100	3

4年生以下男子単 決勝トーナメント

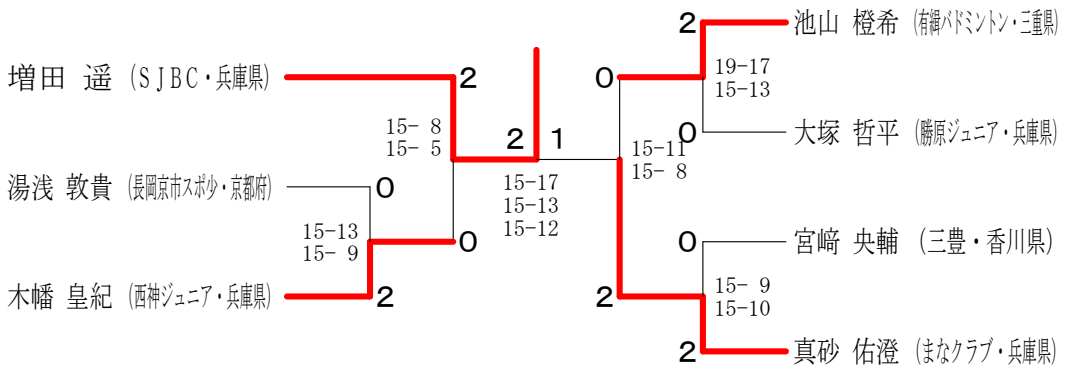

6年生以下女子単 Aブロック	樋口	坪井	武藤	勝敗	順位
樋口 吹羽 (藍住エンジェル・徳島県)		× X-	× X-	M 0-2 G 0-4 P 0-84	3
坪井 陽菜 (池田少年団・岐阜県)	○ -X		○ 21- 8 21- 6	M 2-0 G 4-0 P 84-14	1
武藤 杏菜 (HOSHINO B.J.S・島根県)	○ -X	× 8-21 6-21		M 1-1 G 2-2 P 56-42	2

6年生以下女子単 Bブロック	秋田	中島	池内	勝敗	順位
秋田 まな (永井BC・岡山県)		× X-	× X-	M 0-2 G 0-4 P 0-84	3
中島 萌 (ウイニング・京都府)	○ -X		○ 13-21 21-17 21-15	M 2-0 G 4-1 P 97-53	1
池内 暖 (小俣バドミントン・三重県)	○ -X	× 21-13 17-21 15-21		M 1-1 G 3-2 P 95-55	2

6年生以下女子単 Cブロック	平本	田近	巻木	勝敗	順位
平本 梨々菜 (池田少年団・岐阜県)		× X-	× X-	M 0-2 G 0-4 P 0-84	3
田近 愛梨 (TIJ長野・長野県)	○ -X		× 22-20 17-21 20-22	M 1-1 G 3-2 P 101-63	2
巻木 姫夏 (桜井・奈良県)	○ -X	○ 20-22 21-17 22-20		M 2-0 G 4-1 P 105-59	1

6年生以下女子単 Dブロック	宮崎	向井	柳	勝敗	順位
宮崎 友花 (瓜破西SSC・大阪府)		○ 21-17 21-16	○ 21- 8 21- 7	M 2-0 G 4-0 P 84-48	1
向井 温菜 (長久手ジュニア・愛知県)	× 17-21 16-21		○ 21-12 18-21 21-16	M 1-1 G 2-3 P 93-91	2
柳 杏優 (長岡京市スポ少・京都府)	× 8-21 7-21	× 12-21 21-18 16-21		M 0-2 G 1-4 P 64-102	3

6年生以下女子単 Eブロック	村上	岡本	増田	勝敗	順位
村上 ミチル (香川スクール・香川県)		○ 21- 6 21-15	○ 21-17 21-12	M 2-0 G 4-0 P 84-50	1
岡本 紗和 (橿原・奈良県)	× 6-21 15-21		× 13-21 15-21	M 0-2 G 0-4 P 49-84	3
増田 愛友 (広島安佐ジュニア・広島県)	× 17-21 12-21	○ 21-13 21-15		M 1-1 G 2-2 P 71-70	2

6年生以下女子単 Fブロック	名倉	吉居	勝田	勝敗	順位
名倉 蓮 (SJBC・兵庫県)		○ 21-13 21- 9	○ 21-13 21- 9	M 2-0 G 4-0 P 84-44	1
吉居 鼓 (二見バドミントン・三重県)	× 13-21 9-21		× 20-22 16-21	M 0-2 G 0-4 P 58-85	3
勝田 このは (内灘ジュニア・石川県)	× 13-21 9-21	○ 22-20 21-16		M 1-1 G 2-2 P 65-78	2

6年生以下女子単 Gブロック	前田	外山	前田	勝敗	順位
前田 早稀 (瓜破西SSC・大阪府)		○ 21-10 21- 5	○ 21- 9 21-11	M 2-0 G 4-0 P 84-35	1
外山 乃彩 (大垣北少年団・岐阜県)	× 10-21 5-21		○ 21-15 21-16	M 1-1 G 2-2 P 57-73	2
前田 愛心 (和歌山jr・和歌山)	× 9-21 11-21	× 15-21 16-21		M 0-2 G 0-4 P 51-84	3

6年生以下女子単 Hブロック	中西	馬場	山名	勝敗	順位
中西 香菜 (小俣バドミントン・三重県)		○ 21- 4 21- 3	○ 21- 8 21-10	M 2-0 G 4-0 P 84-25	1
馬場 千尋 (児島KIDS-虹・岡山県)	× 4-21 3-21		× 13-21 4-21	M 0-2 G 0-4 P 24-84	3
山名 彩心 (仰木の里ジュニア・滋賀県)	× 8-21 10-21	○ 21-13 21- 4		M 1-1 G 2-2 P 60-59	2

6年生以下女子単 Iブロック	伊藤	原田	吉田	勝敗	順位
伊藤 摩琳 (石ヶ瀬スポ少・愛知県)		○ 23-25 21-17 21-19	○ 21-15 21-13	M 2-0 G 4-1 P 107-89	1
原田 小雪 (田原スマッシュBC・大阪府)	× 25-23 17-21 19-21		○ 21-13 21-13	M 1-1 G 3-2 P 103-91	2
吉田 歩花 (當麻・奈良県)	× 15-21 13-21	× 13-21 13-21		M 0-2 G 0-4 P 54-84	3

6年生以下女子単 Jブロック	古舘	本村	松岡	勝敗	順位
古舘 菜々美 (師勝ジュニア・愛知県)		○ 10-21 21-17 21-17	○ 21-15 22-20	M 2-0 G 4-1 P 95-90	1
本村 優奈 (大徳ジュニア・石川県)	× 21-10 17-21 17-21		○ 21-12 21- 5	M 1-1 G 3-2 P 97-69	2
松岡 莉亜奈 (橿原・奈良県)	× 15-21 20-22	× 12-21 5-21		M 0-2 G 0-4 P 52-85	3

6年生以下女子単 Kブロック	納村	小田	池田	勝敗	順位
納村 藍衣 (Wing武生・福井県)		× X-	× X-	M 0-2 G 0-4 P 0-84	3
小田 楓 (美鈴が丘JBC・広島県)	○ -X		× 12-21 13-21	M 1-1 G 2-2 P 67-42	2
池田 美和 (南郷キューピット・大阪府)	○ -X	○ 21-12 21-13		M 2-0 G 4-0 P 84-25	1

6年生以下女子単 Lブロック	山下	川﨑	田村	勝敗	順位
山下 紗依 (大垣北少年団・岐阜県)		○ 21-11 21-11	○ 21- 5 21-10	M 2-0 G 4-0 P 84-37	1
川﨑 彩音 (NAKAO・兵庫県)	× 11-21 11-21		× 22-20 18-21 18-21	M 0-2 G 1-4 P 80-104	3
田村 優季 (HOSHINO B.J.S・島根県)	× 5-21 10-21	○ 20-22 21-18 21-18		M 1-1 G 2-3 P 77-100	2

６年生以下女子単 Ｍ ブ ロ ッ ク	竹 原	中 村	山 本	勝 敗	順位
竹 原 舞（ミッキーズ・岡山県）		× 12-21 21-13 16-21	○ 21-12 21- 7	M 1-1 G 3-2 P 91-74	2
中村 明日香（松任ジュニア・石川県）	○ 21-12 13-21 21-16		○ 21- 4 21- 6	M 2-0 G 4-1 P 97-59	1
山本 陽世（岩出市スポ少・和歌山）	× 12-21 7-21	× 4-21 6-21		M 0-2 G 0-4 P 29-84	3

６年生以下女子単 Ｎ ブ ロ ッ ク	松 村	長 廻	藤 代	長谷川	勝 敗	順位
松村 涼香（SUNS2004・東京都）		× 11-21 19-21	× 10-21 21-16 18-21	× 13-21 21-23	M 0-3 G 1-6 P 113-144	4
長廻 優茉（おろちクラブ・島根県）	○ 21-11 21-19		○ 19-21 21-11 21-19	× 13-21 18-21	M 2-1 G 4-3 P 134-123	2
藤代 咲空（Hanekko. BC・愛媛県）	○ 21-10 16-21 21-18	× 21-19 11-21 19-21		× 13-21 15-21	M 1-2 G 3-5 P 137-152	3
長谷川 眞子（パンダース・京都府）	○ 21-13 23-21	○ 21-13 21-18	○ 21-13 21-15		M 3-0 G 6-0 P 128-93	1

６年生以下女子単 Ｏ ブ ロ ッ ク	原 田	髙 本	松 本	川 村	勝 敗	順位
原田 そよか（香川スクール・香川県）		× 10-21 13-21	○ 21-17 16-21 21-15	× 10-21 12-21	M 1-2 G 2-5 P 103-137	3
髙本 夏彩（坂本倶楽部・滋賀県）	○ 21-10 21-13		○ 21- 3 21-11	× 15-21 21-15 14-21	M 2-1 G 5-2 P 134-94	2
松本 菜々子（八雲ＢＣ・島根県）	× 17-21 21-16 15-21	× 3-21 11-21		× 9-21 7-21	M 0-3 G 1-6 P 83-142	4
川村 詩織（しばたシャトルモンキー・新潟県）	○ 21-10 21-12	○ 21-15 15-21 21-14	○ 21- 9 21- 7		M 3-0 G 6-1 P 141-88	1

６年生以下女子単 決勝トーナメント

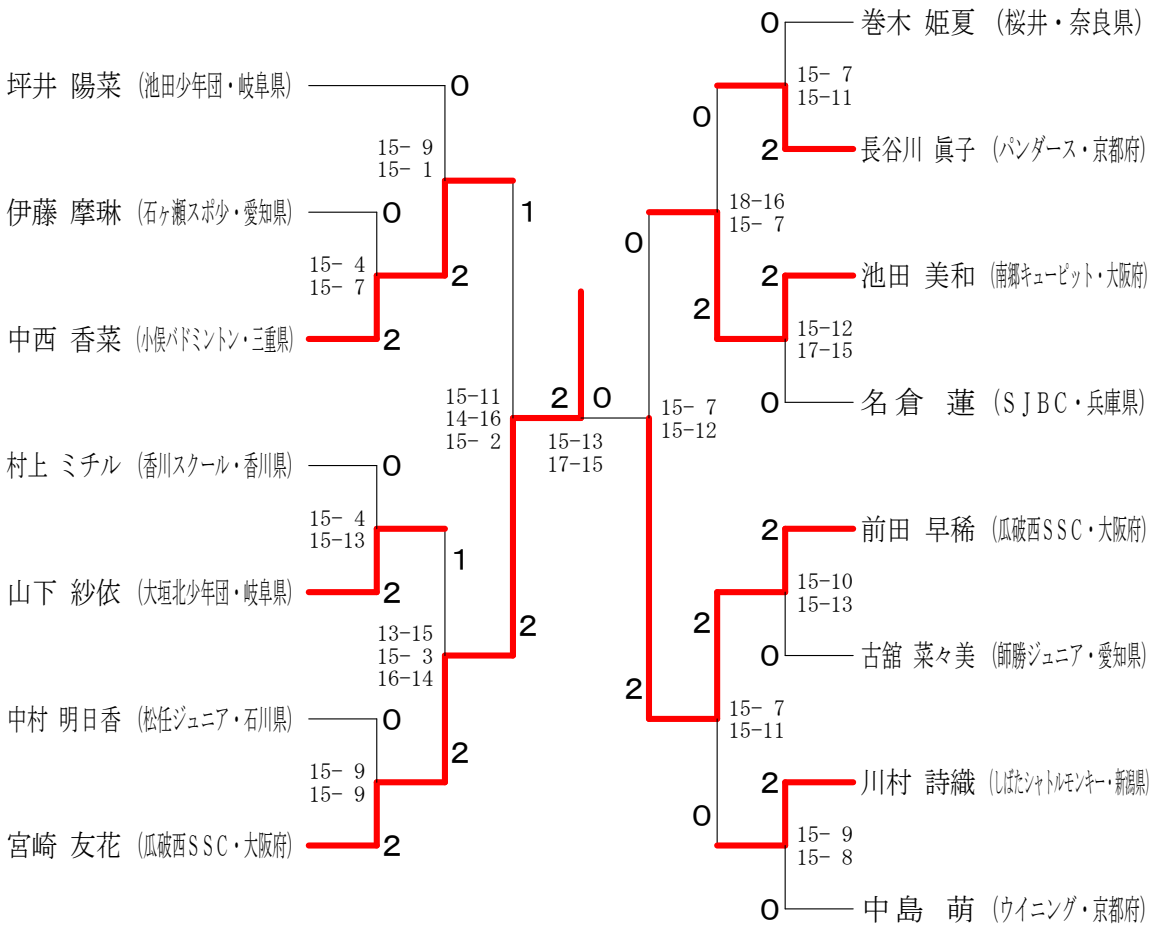

5年生以下女子単 Aブロック	山本	宮崎	青木	勝敗	順位
山本 優愛 (西尾ジュニア・愛知県)		○ 21- 5 21- 6	○ 21- 7 21-16	M 2-0 G 4-0 P 84-34	1
宮崎 礼菜 (白とんぼJr・兵庫県)	× 5-21 6-21		× 7-21 10-21	M 0-2 G 0-4 P 28-84	3
青木 愛歩 (内町ジュニア・徳島県)	× 7-21 16-21	○ 21- 7 21-10		M 1-1 G 2-2 P 65-59	2

5年生以下女子単 Bブロック	山口	七里	西森	勝敗	順位
山口 栞菜 (大徳ジュニア・石川県)		○ 21- 6 21- 7	○ 21- 4 21- 9	M 2-0 G 4-0 P 84-26	1
七里 優風 (スクランブル・京都府)	× 6-21 7-21		× 11-21 15-21	M 0-2 G 0-4 P 39-84	3
西森 夕華 (ワークジュニア・高知県)	× 4-21 9-21	○ 21-11 21-15		M 1-1 G 2-2 P 55-68	2

5年生以下女子単 Cブロック	文元	赤木	三浦	勝敗	順位
文元 日菜 (田原スマッシュBC・大阪府)		○ 21- 4 21-10	○ 21-10 21- 7	M 2-0 G 4-0 P 84-31	1
赤木 有咲 (児島KIDS-虹・岡山県)	× 4-21 10-21		× 21-16 19-21 14-21	M 0-2 G 1-4 P 68-100	3
三浦 眞優 (ぴとう会・岐阜県)	× 10-21 7-21	○ 16-21 21-19 21-14		M 1-1 G 2-3 P 75-96	2

5年生以下女子単 Dブロック	柳生	小村	三木	勝敗	順位
柳生 紗羽海 (鴻ノ池・奈良県)		○ 21- 2 21- 2	○ 21- 5 21- 8	M 2-0 G 4-0 P 84-17	1
小村 色織 (アトムズ・島根県)	× 2-21 2-21		× 12-21 12-21	M 0-2 G 0-4 P 28-84	3
三木 菜々実 (ラナーアップ・滋賀県)	× 5-21 8-21	○ 21-12 21-12		M 1-1 G 2-2 P 55-66	2

5年生以下女子単 Eブロック	突沖	吉岡	杉本	勝敗	順位
突沖 花歩 (美鈴が丘JBC・広島県)		○ 21- 4 21- 4	○ 21-16 21-15	M 2-0 G 4-0 P 84-39	1
吉岡 愛梨 (NET B・和歌山)	× 4-21 4-21		× 8-21 14-21	M 0-2 G 0-4 P 30-84	3
杉本 萌百合 (GTBT・高知県)	× 16-21 15-21	○ 21- 8 21-14		M 1-1 G 2-2 P 73-64	2

5年生以下女子単 Fブロック	柳田	藤井	堀江	勝敗	順位
柳田 花音 (ワークジュニア・高知県)		○ 21-12 22-20	○ 21- 2 21- 2	M 2-0 G 4-0 P 85-36	1
藤井 志織 (Angels・兵庫県)	× 12-21 20-22		○ 21- 6 21- 9	M 1-1 G 2-2 P 74-58	2
堀江 陽向 (アトムズ・島根県)	× 2-21 2-21	× 6-21 9-21		M 0-2 G 0-4 P 19-84	3

5年生以下女子単 Gブロック	竹内	井上	仁平	勝敗	順位
竹内 亜美 (西尾ジュニア・愛知県)		○ 21-14 21-11	○ 21- 8 21- 3	M 2-0 G 4-0 P 84-36	1
井上 千晶 (スマラン・兵庫県)	× 14-21 11-21		○ 21- 6 21-16	M 1-1 G 2-2 P 67-64	2
仁平 彩奈 (TIJ長野・長野県)	× 8-21 3-21	× 6-21 16-21		M 0-2 G 0-4 P 33-84	3

5年生以下女子単 Hブロック	阿保	河田	石本	勝敗	順位
阿保 璃央 (各務原JBC・岐阜県)		○ 20-22 21-12 21- 7	○ 23-21 18-21 21- 8	M 2-0 G 4-2 P 124-91	1
河田 華歩 (国分寺・香川県)	× 22-20 12-21 7-21		× 15-21 20-22	M 0-2 G 1-4 P 76-105	3
石本 望羽 (鴻ノ池・奈良県)	× 21-23 21-18 8-21	○ 21-15 22-20		M 1-1 G 3-2 P 93-97	2

5年生以下女子単 Iブロック	岡本	鈴木	坂江	勝敗	順位
岡本 真心 (唐崎・滋賀県)		○ 21-18 21-16	× 15-21 9-21	M 1-1 G 2-2 P 66-76	2
鈴木 陽南子 (高茶屋バド・三重県)	× 18-21 16-21		× 11-21 18-21	M 0-2 G 0-4 P 63-84	3
坂江 夏奈 (Nラインクラブ・岡山県)	○ 21-15 21- 9	○ 21-11 21-18		M 2-0 G 4-0 P 84-53	1

5年生以下女子単 Jブロック	米本	梶川	甲林	勝敗	順位
米本 宙那 (藍住エンジェル・徳島県)		× X- X-	× X- X-	M 0-2 G 0-4 P 0-0	3
梶川 沙妃 (瓜破西SSC・大阪府)	○ -X -X		○ 21- 9 21-14	M 2-0 G 4-0 P 42-23	1
甲林 美来 (大垣静里少年団・岐阜県)	○ -X -X	× 9-21 14-21		M 1-1 G 2-2 P 23-42	2

5年生以下女子単 Kブロック	佐藤	稲吉	阪上	勝敗	順位
佐藤 里央菜 (香川スクール・香川県)		○ 21-11 21- 9	○ 21- 8 21-10	M 2-0 G 4-0 P 84-38	1
稲吉 礼有 (明倫バドミントン・三重県)	× 11-21 9-21		× 17-21 14-21	M 0-2 G 0-4 P 51-84	3
阪上 琴音 (桐原東ジュニア・滋賀県)	× 8-21 10-21	○ 21-17 21-14		M 1-1 G 2-2 P 60-73	2

5年生以下女子単 Lブロック	三宅	高木	横山	勝敗	順位
三宅 恵未 (ひよどり・兵庫県)		○ 21-15 21-19	○ 21- 9 21-15	M 2-0 G 4-0 P 84-58	1
高木 杏奈 (垂井JBC・岐阜県)	× 15-21 19-21		○ 21-17 21-19	M 1-1 G 2-2 P 76-78	2
横山 陽薫 (唐崎・滋賀県)	× 9-21 15-21	× 17-21 19-21		M 0-2 G 0-4 P 60-84	3

５年生以下女子単 Ｍ ブ ロ ッ ク	岩　井	金　森	三　浦	勝 敗	順位
岩井　夏穂（長岡京市スポ少・京都府）		× 15-21 15-21	× 21-13 18-21 18-21	M 0-2 G 1-4 P 87-97	3
金森　愛里紗（ミッキーズ・岡山県）	○ 21-15 21-15		○ 21-18 21-12	M 2-0 G 4-0 P 84-60	1
三浦　綾乃（小松島ジュニア・徳島県）	○ 13-21 21-18 21-18	× 18-21 12-21		M 1-1 G 2-3 P 85-99	2

５年生以下女子単 Ｎ ブ ロ ッ ク	玉　置	中　根	喜　多	勝 敗	順位
玉置　由芽（貴志川少年団・和歌山）		× 9-21 17-21	○ 21-15 21- 8	M 1-1 G 2-2 P 68-65	2
中根　千夏（西尾ジュニア・愛知県）	○ 21- 9 21-17		○ 21-11 21-10	M 2-0 G 4-0 P 84-47	1
喜多　結梨（登美ヶ丘・奈良県）	× 15-21 8-21	× 11-21 10-21		M 0-2 G 0-4 P 44-84	3

５年生以下女子単 Ｏ ブ ロ ッ ク	世古口	西　口	北　村	勝 敗	順位
世古口　来海（有禍バドミントン・三重県）		○ 21- 9 21-13	× 18-21 21-18 20-22	M 1-1 G 3-2 P 101-83	2
西口　結菜（橿原・奈良県）	× 9-21 13-21		× 13-21 16-21	M 0-2 G 0-4 P 51-84	3
北村　菜帆（キッズクラブ・岡山県）	○ 21-18 18-21 22-20	○ 21-13 21-16		M 2-0 G 4-1 P 103-88	1

５年生以下女子単 Ｐ ブ ロ ッ ク	木　下	大　宮	三　浦	勝 敗	順位
木下　柚葵（ＴＩＪ長野・長野県）		○ 21-14 21-18	× 17-21 6-21	M 1-1 G 2-2 P 65-74	2
大宮　和花（春野ジュニア・高知県）	× 14-21 18-21		× 21-18 8-21 16-21	M 0-2 G 1-4 P 77-102	3
三浦　志保（田原スマッシュBC・大阪府）	○ 21-17 21- 6	○ 18-21 21- 8 21-16		M 2-0 G 4-1 P 102-68	1

５年生以下女子単 Ｑ ブ ロ ッ ク	折　井	大　野	吉　川	勝 敗	順位
折井　真彩（ウイニング・京都府）		○ 21- 8 21- 8	○ 21-15 21- 9	M 2-0 G 4-0 P 84-40	1
大野　友華（おろちクラブ・島根県）	× 8-21 8-21		× 17-21 16-21	M 0-2 G 0-4 P 49-84	3
吉川　莉央（岩出市スポ少・和歌山）	× 15-21 9-21	○ 21-17 21-16		M 1-1 G 2-2 P 66-75	2

５年生以下女子単 Ｒ ブ ロ ッ ク	佐々木	西　村	柊	山　形	勝 敗	順位
佐々木　弥都（神郷ＪＢＣ・愛媛県）		○ 10-21 21- 3 21- 7	○ 21- 9 21- 5	○ 21-15 21- 9	M 3-0 G 6-1 P 136-69	1
西村　由菜（里きっず・滋賀県）	× 21-10 3-21 7-21		○ 21-13 21-16	× 13-21 16-21	M 1-2 G 3-4 P 102-123	3
柊　心陽（HOSHINO B. J. S・鳥取県）	× 9-21 5-21	× 13-21 16-21		× 4-21 1-21	M 0-3 G 0-6 P 48-126	4
山形　姫子（Wing武生・福井県）	× 15-21 9-21	○ 21-13 21-16	○ 21- 4 21- 1		M 2-1 G 4-2 P 108-76	2

５年生以下女子単 決勝トーナメント

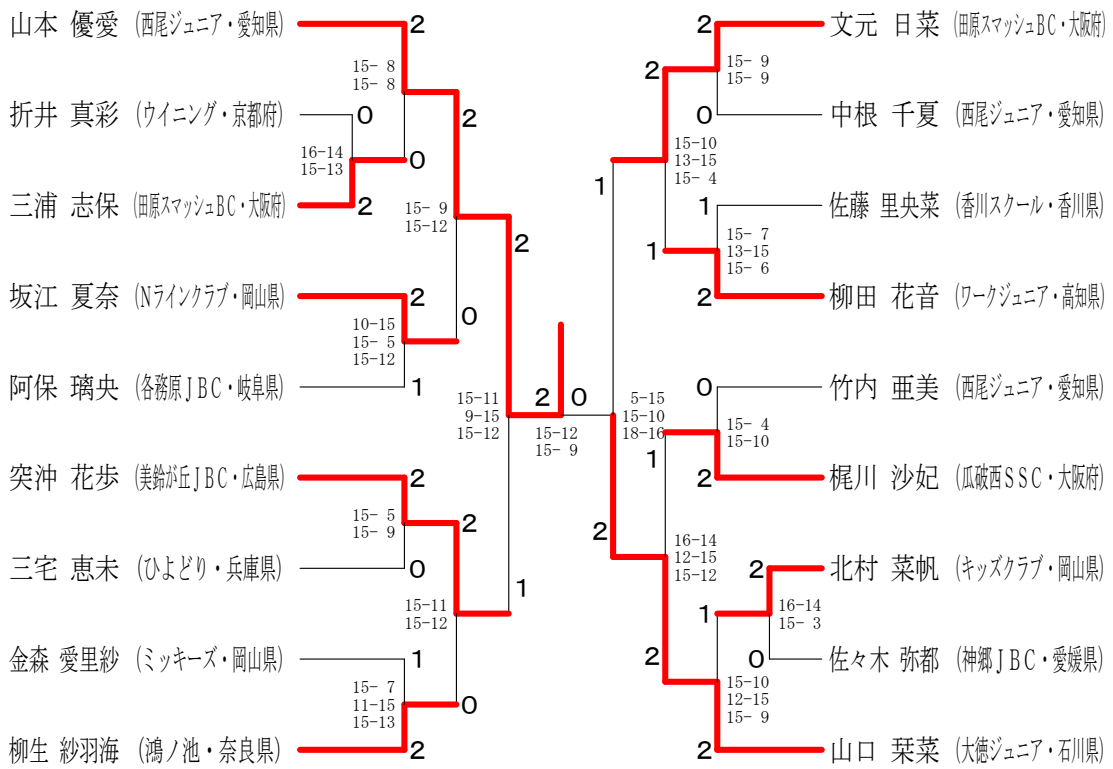

4年生以下女子単 Aブロック	西　川	松　野	假　屋	勝 敗	順位
西 川　楓（久御山・京都府）		○ 21-11 21- 6	○ 21-10 21-17	M 2-0 G 4-0 P 84-44	1
松野　妃葵（BC群雀・和歌山）	× 11-21 6-21		× 17-21 10-21	M 0-2 G 0-4 P 44-84	3
假屋　美羽（たまひよジュニア・高知県）	× 10-21 17-21	○ 21-17 21-10		M 1-1 G 2-2 P 69-69	2

4年生以下女子単 Bブロック	橋　村	山　田	山　下	勝 敗	順位
橋村　妃翔（小平ジュニア・東京都）		○ 21-10 21- 6	○ 21-13 21- 7	M 2-0 G 4-0 P 84-36	1
山田　愛結（勝原ジュニア・兵庫県）	× 10-21 6-21		× 8-21 6-21	M 0-2 G 0-4 P 30-84	3
山下　羽奈（小俣バドミントン・三重県）	× 13-21 7-21	○ 21- 8 21- 6		M 1-1 G 2-2 P 62-56	2

4年生以下女子単 Cブロック	沼　田	三　嶋	手　塚	勝 敗	順位
沼田　弥乗（南郷キュービット・大阪府）		○ 21- 4 21-12	○ 21- 7 21- 7	M 2-0 G 4-0 P 84-30	1
三嶋　千遥（郡山・奈良県）	× 4-21 12-21		○ 23-21 15-21 22-20	M 1-1 G 2-3 P 76-104	2
手塚　陽菜乃（長野バルセイロ・長野県）	× 7-21 7-21	× 21-23 21-15 20-22		M 0-2 G 1-4 P 76-102	3

4年生以下女子単 Dブロック	木　全	山　田	花　本	勝 敗	順位
木全　希羽（岐南JBC・岐阜県）		○ 21-14 21-13	○ 21-12 21-12	M 2-0 G 4-0 P 84-51	1
山田　唯葉（D☆ARMY・大阪府）	× 14-21 13-21		○ 11-21 21-13 23-21	M 1-1 G 2-3 P 82-97	2
花本　凛菜（産体ジュニア・鳥取県）	× 12-21 12-21	× 21-11 13-21 21-23		M 0-2 G 1-4 P 79-97	3

4年生以下女子単 Eブロック	佐々木	皆　川	林	勝 敗	順位
佐々木　未羽（立花南・兵庫県）		× 8-21 19-21	× 23-25 12-21	M 0-2 G 0-4 P 62-88	3
皆川　恵茉③（小平ジュニア・東京都）	○ 21- 8 21-19		× 21-13 16-21 16-21	M 1-1 G 3-2 P 95-82	2
林　あん菜（マスキッズ・福井県）	○ 25-23 21-12	○ 13-21 21-16 21-16		M 2-0 G 4-1 P 101-88	1

4年生以下女子単 Fブロック	園　田	小　林	浮　田	勝 敗	順位
園田　愛絆（パンダース・京都府）		○ 17-21 21-19 21-19	○ 21-11 21-15	M 2-0 G 4-1 P 101-85	1
小林　茉央（ラナーアップ・滋賀県）	× 21-17 19-21 19-21		○ 21- 6 21-10	M 1-1 G 3-2 P 101-75	2
浮田　侑奈（太伯BC・岡山県）	× 11-21 15-21	× 6-21 10-21		M 0-2 G 0-4 P 42-84	3

4年生以下女子単 決勝トーナメント

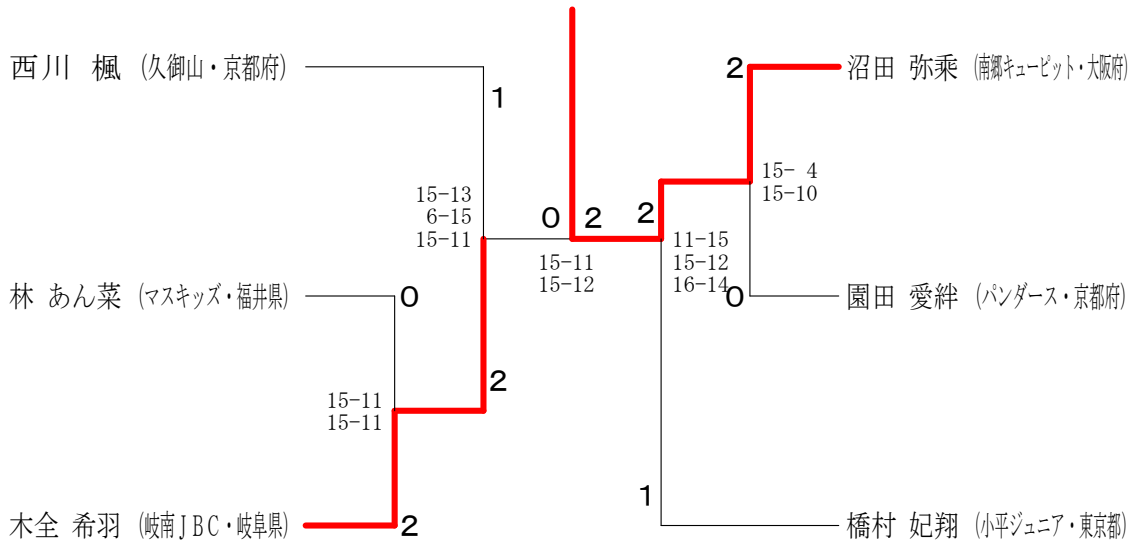

6年生以下男子複 Aブロック	佐藤 弓削	大石 片山	清水 石川	勝 敗	順位
佐藤 策太⑤ 弓削 綾登⑤ (宝木塚ジュニア・東京都)		○ 21-14 21-16	○ 21-11 21-18	M 2-0 G 4-0 P 84-59	1
大石 翔太 片山 大智 (舞鶴ジュニア・京都府)	× 14-21 16-21		○ 21-12 21-16	M 1-1 G 2-2 P 72-70	2
清水 拓実 石川 祥 (久谷BSS・愛媛県)	× 11-21 18-21	× 12-21 16-21		M 0-2 G 0-4 P 57-84	3

6年生以下男子複 Bブロック	森山 石原	坂本 笹川	原 坂口	勝 敗	順位
森山 大夢 石原 克起 (あかねジュニア・広島県)		○ 21-13 21- 8	× 21-11 15-21 15-21	M 1-1 G 3-2 P 93-74	2
坂本 惺 笹川 優太 (青梅ジュニア・東京都)	× 13-21 8-21		× 16-21 12-21	M 0-2 G 0-4 P 49-84	3
原 心之介 坂口 貴嗣 (小俣バドミントン・三重県)	○ 11-21 21-15 21-15	○ 21-16 21-12		M 2-0 G 4-1 P 95-79	1

6年生以下男子複 Cブロック	森 大森	富田 谷村	倉富 尾藤	勝 敗	順位
森 蒼介 大森 愛叶 (久谷BSS・愛媛県)		○ 21-13 26-24	○ -X	M 2-0 G 4-0 P 89-37	1
富田 昌樹 (枚田ジュニアコンドル・大阪府) 谷村 暖忠 (イーグレット・大阪府)	× 13-21 24-26		○ -X	M 1-1 G 2-2 P 79-47	2
倉富 結宝 尾藤 陽太 (リバース・岐阜県)	× X-	× X-		M 0-2 G 0-4 P 0-84	3

6年生以下男子複 Dブロック	馬場 松本	植田 山岸	中島 加藤	勝 敗	順位
馬場 快成 松本 啓汰 (はりーあっぷ・愛知県)		○ 21- 5 21-10	○ 21-13 19-21 21-17	M 2-0 G 4-1 P 103-66	1
植田 昴琉 山岸 泰士 (柳木の里ジュニア・滋賀県)	× 5-21 10-21		× 17-21 11-21	M 0-2 G 0-4 P 43-84	3
中島 圭優 (内灘ジュニア・石川県) 加藤 徹哉 (美川凍ジュニア・石川県)	× 13-21 21-19 17-21	○ 21-17 21-11		M 1-1 G 3-2 P 93-89	2

6年生以下男子複 Eブロック	山本 加藤	深岡 福西	山本 安田	勝 敗	順位
山本 歩音 加藤 優弥 (貴志川少年団・和歌山)		× 25-27 16-21	○ 21-17 23-25 21- 9	M 1-1 G 2-3 P 106-99	2
深岡 立夢 (三豊・香川県) 福西 快正 (志度・香川県)	○ 27-25 21-16		○ 21-15 21-16	M 2-0 G 4-0 P 90-72	1
山本 佑樹 安田 光希 (若葉ジュニア・鳥取県)	× 17-21 25-23 9-21	× 15-21 16-21		M 0-2 G 1-4 P 82-107	3

6年生以下男子複 Fブロック	小森 嶋川	野村 田中	岩井 大森	田中 村上	勝 敗	順位
小森 倖矢 嶋川 蒔悠 (坂本倶楽部・滋賀県)		× 19-21 13-21	× 20-22 16-21	× 14-21 14-21	M 0-3 G 0-6 P 96-127	4
野村 雅人 田中 陽悠 (大野ジュニア・福井県)	○ 21-19 21-13		○ 21-16 21- 9	○ 21-13 21-18	M 3-0 G 6-0 P 126-88	1
岩井 陽一朗 大森 翔太 (児島KIDS-虹・岡山県)	○ 22-20 21-16	× 16-21 9-21		× 17-21 21-14 15-21	M 1-2 G 3-4 P 121-134	3
田中 翔大 村上 莉仁 (香川スクール・香川県)	○ 21-14 21-14	× 13-21 18-21	○ 21-17 14-21 21-15		M 2-1 G 4-3 P 129-123	2

6年生以下男子複 決勝トーナメント

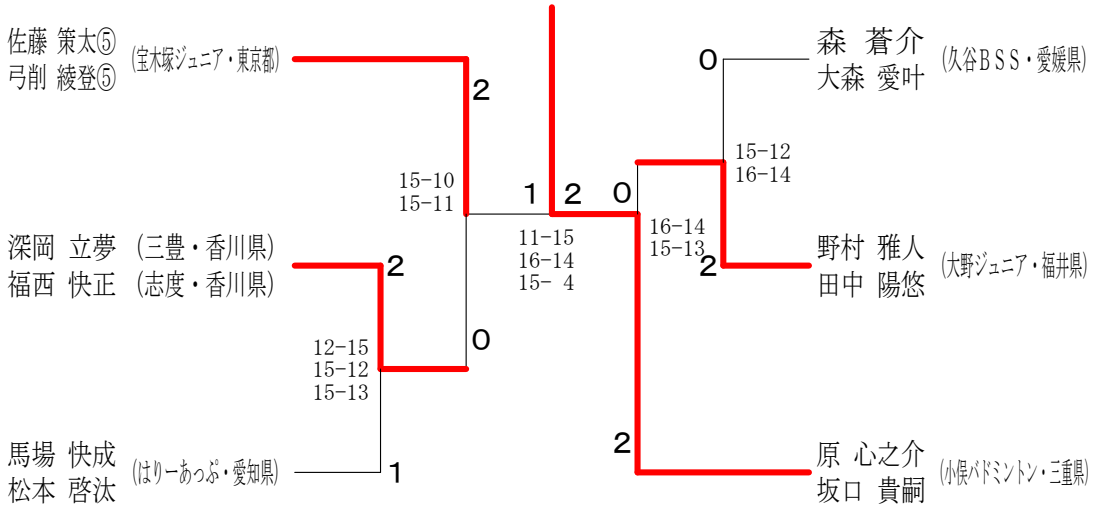

5年生以下男子複 Aブロック	藤木 山名	藤本 伊藤	神門 曽田	勝 敗	順位
藤木 蓮 山名 悠史④ (仰木の里ジュニア・滋賀県)		○ 21-16 21-18	○ 21-13 21-17	M 2-0 G 4-0 P 84-64	1
藤本 桐生 伊藤 瑠偉輝 (イーグレット・大阪府)	× 16-21 18-21		× 17-21 18-21	M 0-2 G 0-4 P 69-84	3
神門 樹希 曽田 夏樹 (八雲BC・島根県)	× 13-21 17-21	○ 21-17 21-18		M 1-1 G 2-2 P 72-77	2

5年生以下男子複 Bブロック	前田 松下	熊木 茅早	引野 川上	勝 敗	順位
前田 晴生 松下 陽 (和歌山jr・和歌山)		× 17-21 22-24	× 19-21 14-21	M 0-2 G 0-4 P 72-87	3
熊木 優羽 茅早 智己 (鴻ノ池・奈良県)	○ 21-17 24-22		× 15-21 8-21	M 1-1 G 2-2 P 68-81	2
引野 一真 川上 翔大④ (HOSHINO B. J. S・島根県)	○ 21-19 21-14	○ 21-15 21- 8		M 2-0 G 4-0 P 84-56	1

5年生以下男子複 Cブロック	屋宜 大塚	戸板 原	岩崎 山口	水上 野原	勝 敗	順位
屋宜 海靖 大塚 悠翔 (西神ジュニア・兵庫県)		○ 21-13 16-21 21-15	× 13-21 16-21	○ 21-10 17-21 21-17	M 2-1 G 4-4 P 146-139	2
戸板 伊吹 原 栄喜 (PEACEジュニア・岡山県)	× 13-21 21-16 15-21		× 21-13 16-21 19-21	× 14-21 21-15 19-21	M 0-3 G 3-6 P 159-170	4
岩崎 義琉 山口 瞬 (長岡京市スポ少・京都府)	○ 21-13 21-16	○ 13-21 21-16 21-19		○ 21-10 22-20	M 3-0 G 6-1 P 140-115	1
水上 奏汰 野原 皓斗 (池田少年団・岐阜県)	× 10-21 21-17 17-21	○ 21-14 15-21 21-19	× 10-21 20-22		M 1-2 G 3-5 P 135-156	3

5年生以下男子複 決勝トーナメント

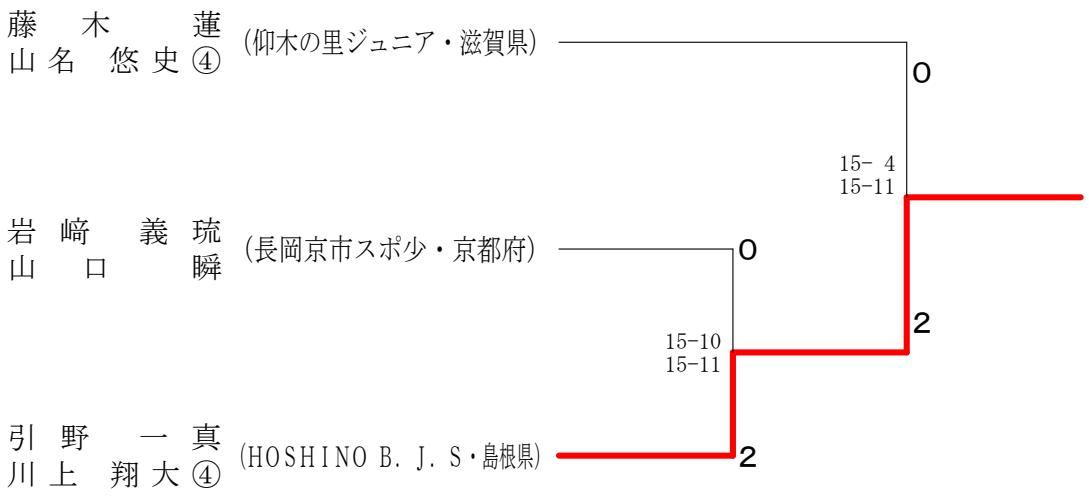

4年生以下男子複 Aブロック	中川 門倉	児玉 政倉	浅野 三摩	勝 敗	順位
中川 康平 門倉 湊大③ (唐崎・滋賀県)		○ 21-13 21-10	○ 21-15 21-14	M 2-0 G 4-0 P 84-52	1
児玉 周仁 政倉 大志 (KOMATSU・大阪府)	× 13-21 10-21		○ 21-16 21-16	M 1-1 G 2-2 P 65-74	2
浅野 巧也 三摩 優介 (大垣市BSS・岐阜県)	× 15-21 14-21	× 16-21 16-21		M 0-2 G 0-4 P 61-84	3

4年生以下男子複 Bブロック	生田 牛尾	森 向	冨田 香月	勝 敗	順位
生田 惇人 牛尾 涼生 (はね×2・兵庫県)		× 4-21 23-21 14-21	○ 21-11 21-18	M 1-1 G 3-2 P 83-92	2
森 鈴春 向 柊平 (久御山・京都府)	○ 21- 4 21-23 21-14		○ 17-21 21-14 21-11	M 2-0 G 4-2 P 122-87	1
冨田 快斗 香月 洋人③ (PEACEジュニア・岡山県)	× 11-21 18-21	× 21-17 14-21 11-21		M 0-2 G 1-4 P 75-101	3

4年生以下男子複 Cブロック	森野 中塚	大原 濱口	古川 古川	勝 敗	順位
森野 亜楠③ 中塚 大翔② (Pana-J・滋賀県)		○ 21-15 21-17	○ 21-18 23-25 21- 9	M 2-0 G 4-1 P 107-84	1
大原 蓮 濱口 颯羽 (HOPE・兵庫県)	× 15-21 17-21		○ 21-19 17-21 21-19	M 1-1 G 2-3 P 91-101	2
古川 鉄生 古川 開司③ (藍住エンジェル・徳島県)	× 18-21 25-23 9-21	× 19-21 21-17 19-21		M 0-2 G 2-4 P 111-124	3

4年生以下男子複 Dブロック	川口 細見	松岡 曽和	藤川 田阪	勝 敗	順位
川口 一稀 細見 一平 (長岡京市スポ少・京都府)		○ 21-18 21-10	× 9-21 17-21	M 1-1 G 2-2 P 68-70	2
松岡 皇希 曽和 風我③ (橿原・奈良県)	× 18-21 10-21		× 9-21 9-21	M 0-2 G 0-4 P 46-84	3
藤川 煌士 田阪 春馬③ (国分寺・香川県)	○ 21- 9 21-17	○ 21- 9 21- 9		M 2-0 G 4-0 P 84-44	1

４年生以下男子複 決勝トーナメント

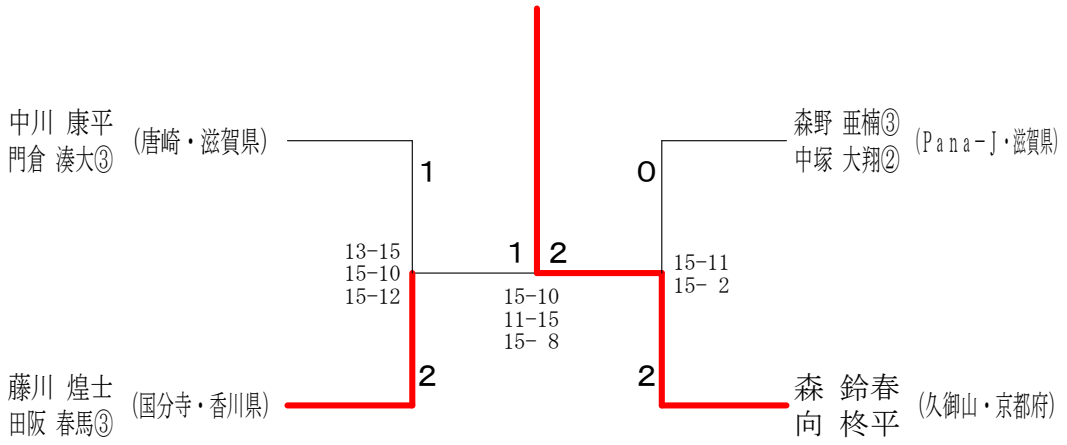

6年生以下女子複 A ブロック	相磯 高口	森阪 水元	藤川 前原	勝敗	順位
相磯 美心 高口 諒子 (瓜破西SSC・大阪府)		○ 21- 3 21-12	○ 21-17 21-15	M 2-0 G 4-0 P 84-47	1
森阪 真衣 水元 蓮華 (足羽ジュニア・福井県)	× 3-21 12-21		○ 21-16 19-21 21-18	M 1-1 G 2-3 P 76-97	2
藤川 夏妃 (国分寺・香川県) 前原 陽向 (中央・香川県)	× 17-21 15-21	× 16-21 21-19 18-21		M 0-2 G 1-4 P 87-103	3

6年生以下女子複 B ブロック	堀 前田	香川 高橋	栗田 小笹	勝敗	順位
堀 優芽 前田 瑠唯 (里きっず・滋賀県)		○ 21-19 19-21 23-21	○ 21- 9 21-13	M 2-0 G 4-1 P 105-83	1
香川 咲季 高橋 冴梨愛 (ハートJBC・香川県)	× 19-21 21-19 21-23		○ 21-12 21-14	M 1-1 G 3-2 P 103-89	2
栗田 茉弥 小笹 奈々帆⑤ (古賀道場・島根県)	× 9-21 13-21	× 12-21 14-21		M 0-2 G 0-4 P 48-84	3

6年生以下女子複 C ブロック	小西 土屋	伊藤 清田	牛居 松下	勝敗	順位
小西 彩花 土屋 和心美 (八王子キッズバドラー・東京都)		○ 21-17 10-21 21-12	○ 21-19 21- 5	M 2-0 G 4-1 P 94-74	1
伊藤 衣里 清田 乃愛 (T-Jump・愛知県)	× 17-21 21-10 12-21		○ 21-11 21-11	M 1-1 G 3-2 P 92-74	2
牛居 瑞季 松下 真衣 (広川ジュニア・和歌山)	× 19-21 5-21	× 11-21 11-21		M 0-2 G 0-4 P 46-84	3

6年生以下女子複 D ブロック	白川 後藤	上野 住田	溝上 吉岡	勝敗	順位
白川 純 後藤 美命 (岐南JBC・岐阜県)		○ 17-21 21-11 21-18	○ 21-13 21- 7	M 2-0 G 4-1 P 101-70	1
上野 帆七海 住田 彩羽 (東野SBC・広島県)	× 21-17 11-21 18-21		○ 21-15 21- 8	M 1-1 G 3-2 P 92-82	2
溝上 瑠奈 吉岡 梨緒 (NET B・和歌山)	× 13-21 7-21	× 15-21 8-21		M 0-2 G 0-4 P 43-84	3

6年生以下女子複 E ブロック	山下 入澤	奥田 伊藤	末廣 中島	勝敗	順位
山下 恵依 入澤 美空 (小平ジュニア・東京都)		○ 21-15 21-18	○ 19-21 21-13 21- 7	M 2-0 G 4-1 P 103-74	1
奥田 真羽 伊藤 夢菜 (ときわジュニア・三重県)	× 15-21 18-21		○ 21-19 14-21 21-16	M 1-1 G 2-3 P 89-98	2
末廣 愛 中島 初峯 (加古川ジュニア・兵庫県)	× 21-19 13-21 7-21	× 19-21 21-14 16-21		M 0-2 G 2-4 P 97-117	3

6年生以下女子複 F ブロック	野坂 眼関	内山 磯田	曽我井 小林	勝敗	順位
野坂 侑李 眼関 桜 (Wing武生・福井県)		○ 21-12 21- 8	○ 21- 9 21- 6	M 2-0 G 4-0 P 84-35	1
内山 詩瑛奈 磯田 侑奈 (橿原・奈良県)	× 12-21 8-21		○ 21- 4 19-21 21- 9	M 1-1 G 2-3 P 81-76	2
曽我井 柚月 小林 愛美 (北島Bambi・徳島県)	× 9-21 6-21	× 4-21 21-19 9-21		M 0-2 G 1-4 P 49-103	3

6年生以下女子複 G ブロック	西原 服部	奥田 松島	有本 山田	勝敗	順位
西原 莉理衣 服部 莉歩 (児島KIDS-虹・岡山県)		○ 13-21 21-13 23-21	○ 21-19 22-20	M 2-0 G 4-1 P 100-94	1
奥田 梨乃 松島 稀瑠 (ヤマヒサ倶楽部・大阪府)	× 21-13 13-21 21-23		× 16-21 21-10 14-21	M 0-2 G 2-4 P 106-109	3
有本 咲良 山田 栖奈 (長岡京市スポ少・京都府)	× 19-21 20-22	○ 21-16 10-21 21-14		M 1-1 G 2-3 P 91-94	2

6年生以下女子複 H ブロック	元屋 和田	波多 鈴木	杉原 古西	勝敗	順位
元屋 優芽 (内灘ジュニア・石川県) 和田 春菜 (大徳ジュニア・石川県)		× 20-22 14-21	× 21-13 15-21 13-21	M 0-2 G 1-4 P 83-98	3
波多 柚香 鈴木 菜夏 (JBF船木・愛媛県)	○ 22-20 21-14		× 18-21 15-21	M 1-1 G 2-2 P 76-76	2
杉原 亜美 (Innocent・兵庫県) 古西 葵衣 (勝原ジュニア・兵庫県)	○ 13-21 21-15 21-13	○ 21-18 21-15		M 2-0 G 4-1 P 97-82	1

6年生以下女子複 I ブロック	根木 青江	池田 宮園	佐藤 大和	勝敗	順位
根木 咲佳 青江 莉紗⑤ (永井BC・岡山県)		× X-	× X-	M 0-2 G 0-4 P 0-84	3
池田 優月 (唐崎・滋賀県) 宮園 紗希 (坂本倶楽部・滋賀県)	○ -X		× 16-21 12-21	M 1-1 G 2-2 P 70-42	2
佐藤 茜 大和 奈央 (内町ジュニア・徳島県)	○ -X	○ 21-16 21-12		M 2-0 G 4-0 P 84-28	1

6年生以下女子複 決勝トーナメント

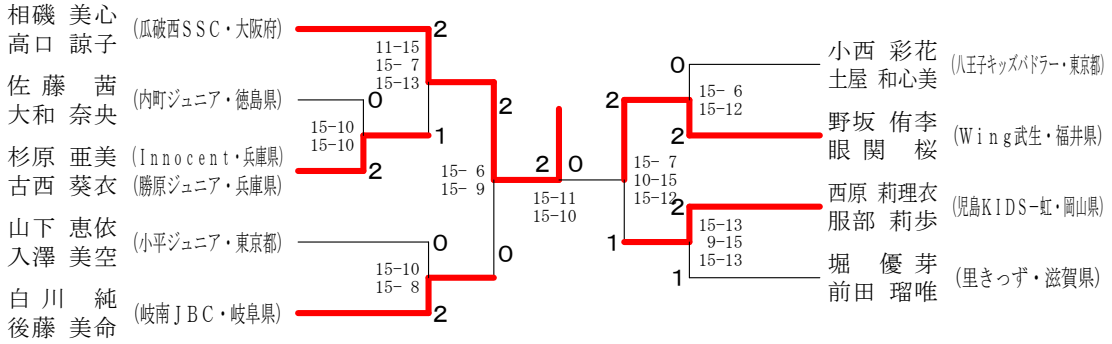

5年生以下女子複 Aブロック	伊藤 菜央加 岡本 芽	梅谷 徳 塩崎 美優	横山 結香 加藤 愛梨	勝 敗	順位
伊藤 菜央加 岡本 芽 (師勝ジュニア・愛知県)		○ 21- 9 21- 8	○ 21-12 21- 8	M 2-0 G 4-0 P 84-37	1
梅谷 徳 塩崎 美優 (べふジュニア・兵庫県)	× 9-21 8-21		× 15-21 14-21	M 0-2 G 0-4 P 46-84	3
横山 結香 加藤 愛梨 (池田少年団・岐阜県)	× 12-21 8-21	○ 21-15 21-14		M 1-1 G 2-2 P 62-71	2

5年生以下女子複 Bブロック	戸上 凜 石井 空	山崎 朱琳 中山 歩実	射庭 茉亜紗 岩田 万由	勝 敗	順位
戸上 凜 石井 空 (PEACEジュニア・岡山県)		○ 21- 9 21-12	○ 21-11 21- 6	M 2-0 G 4-0 P 84-38	1
山崎 朱琳 中山 歩実 (長野バルセイロ・長野県)	× 9-21 12-21		× 13-21 21-18 15-21	M 0-2 G 1-4 P 70-102	3
射庭 茉亜紗 岩田 万由 (長岡京市スポ少・京都府)	× 11-21 6-21	○ 21-13 18-21 21-15		M 1-1 G 2-3 P 77-91	2

5年生以下女子複 Cブロック	川野 萌純 田中 俐伊④	奥山 凜乃 野呂 悠衣	眞鍋 花蓮 塩田 彩乃	勝 敗	順位
川野 萌純 田中 俐伊④ (瀬田北・滋賀県)		○ 21- 5 21-11	○ 21-19 21-13	M 2-0 G 4-0 P 84-48	1
奥山 凜乃 野呂 悠衣 (勢和バドミントン・三重県)	× 5-21 11-21		× 9-21 8-21	M 0-2 G 0-4 P 33-84	3
眞鍋 花蓮 塩田 彩乃 (ハートJBC・香川県)	× 19-21 13-21	○ 21- 9 21- 8		M 1-1 G 2-2 P 74-59	2

5年生以下女子複 Dブロック	物部 夢 山川 唯奈	井出 千暁 明浄 志保	正林 初菜 山本 楓恋	勝 敗	順位
物部 夢 山川 唯奈 (古高松・香川県)		○ 22-20 19-21 21-18	○ 21- 7 21-18	M 2-0 G 4-1 P 104-84	1
井出 千暁 明浄 志保 (瓜破西SSC・大阪府)	× 20-22 21-19 18-21		○ 21- 7 21- 6	M 1-1 G 3-2 P 101-75	2
正林 初菜 山本 楓恋 (岩出市スポ少・和歌山)	× 7-21 18-21	× 7-21 6-21		M 0-2 G 0-4 P 38-84	3

5年生以下女子複 Eブロック	岡本 菜摘 中村 望愛④	白石 もか 徳光 陽花	高橋 凜 米田 穂乃花	斎藤 蒼依 野口 桃花	勝 敗	順位
岡本 菜摘 中村 望愛④ (橿原・奈良県)		○ 21-15 21-18	× 21-16 20-22 19-21	× 19-21 21-10 17-21	M 1-2 G 4-4 P 159-144	3
白石 もか 徳光 陽花 (アトムズ・島根県)	× 15-21 18-21		× 17-21 21-10 19-21	× 13-21 21-23	M 0-3 G 1-6 P 124-138	4
高橋 凜 米田 穂乃花 (北島Bambi・徳島県)	○ 16-21 22-20 21-19	○ 21-17 10-21 21-19		× 21-11 19-21 22-24	M 2-1 G 5-4 P 173-173	2
斎藤 蒼依 野口 桃花 (Wing武生・福井県)	○ 21-19 10-21 21-17	○ 21-13 23-21	○ 11-21 21-19 24-22		M 3-0 G 6-2 P 152-153	1

5年生以下女子複 決勝トーナメント

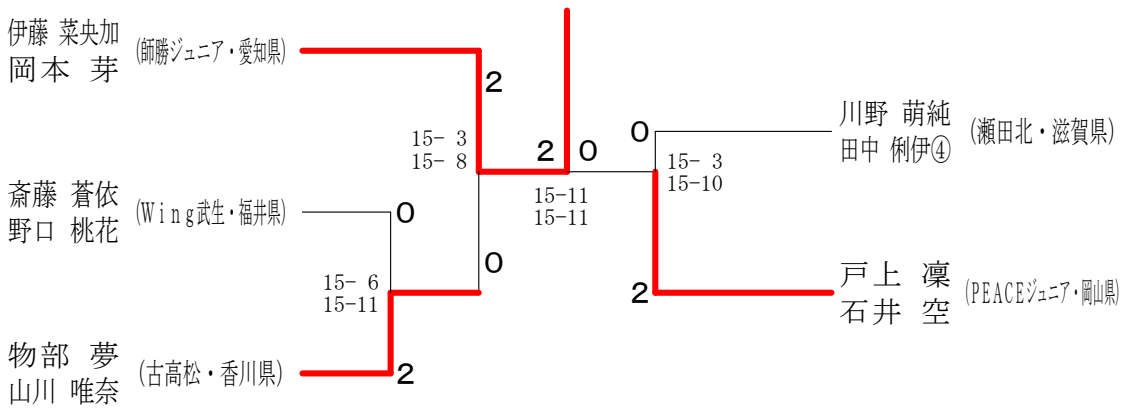

4年生以下女子複 Aブロック	山中 金澤	桑原 桑原	砂原 梅谷	勝 敗	順位
山中 杏哩 金澤 采子 (青梅ジュニア・東京都)		○ 21-10 21-15	○ 21-18 21-15	M 2-0 G 4-0 P 84-58	1
桑原 雫 桑原 澪 (唐崎・滋賀県)	× 10-21 15-21		× 13-21 7-21	M 0-2 G 0-4 P 45-84	3
砂原 沙和 梅谷 彩加 (加古川ジュニア・兵庫県)	× 18-21 15-21	○ 21-13 21- 7		M 1-1 G 2-2 P 75-62	2

4年生以下女子複 Bブロック	武仲 東江	西原 吉川	射庭 岩井	勝 敗	順位
武仲 沙緒莉 東江 走 (岐南JBC・岐阜県)		○ 21-11 21-16	○ 21-11 21- 8	M 2-0 G 4-0 P 84-46	1
西原 きらり 吉川 菜結 (唐崎・滋賀県)	× 11-21 16-21		○ 21-18 21-15	M 1-1 G 2-2 P 69-75	2
射庭 紀乃③ 岩井 葵晴③ (長岡京市スポ少・京都府)	× 11-21 8-21	× 18-21 15-21		M 0-2 G 0-4 P 52-84	3

4年生以下女子複 Cブロック	稲田 渡邉	白石 田中	石本 水野	勝 敗	順位
稲田 結月 渡邉 柚乃③ (PEACEジュニア・岡山県)		○ -X -X	○ 21- 9 21-15	M 2-0 G 4-0 P 42-24	1
白石 千晴 田中 友梨 (笹原・兵庫県)	× X- X-		× X- X-	M 0-2 G 0-4 P 0-0	3
石本 光彩 水野 杏香 (鴻ノ池・奈良県)	× 9-21 15-21	○ -X -X		M 1-1 G 2-2 P 24-42	2

4年生以下女子複 Dブロック	小松 矢崎	井口 中村	小山 相磯	尾崎 笠井	勝 敗	順位
小松 結凜 矢崎 園華 (TIJ長野・長野県)		× 8-21 6-21	× 21-16 18-21 11-21	○ 21- 9 21-16	M 1-2 G 3-4 P 106-125	3
井口 果歩 中村 結愛 (橿原・奈良県)	○ 21- 8 21- 6		○ 21-14 21-17	○ 21- 5 21- 8	M 3-0 G 6-0 P 126-58	1
小山 かんな 相磯 慧③ (瓜破西SSC・大阪府)	○ 16-21 21-18 21-11	× 14-21 17-21		○ 21-10 21-13	M 2-1 G 4-3 P 131-115	2
尾崎 千花 笠井 瑞葉 (くちくまのBC・和歌山)	× 9-21 16-21	× 5-21 8-21	× 10-21 13-21		M 0-3 G 0-6 P 61-126	4
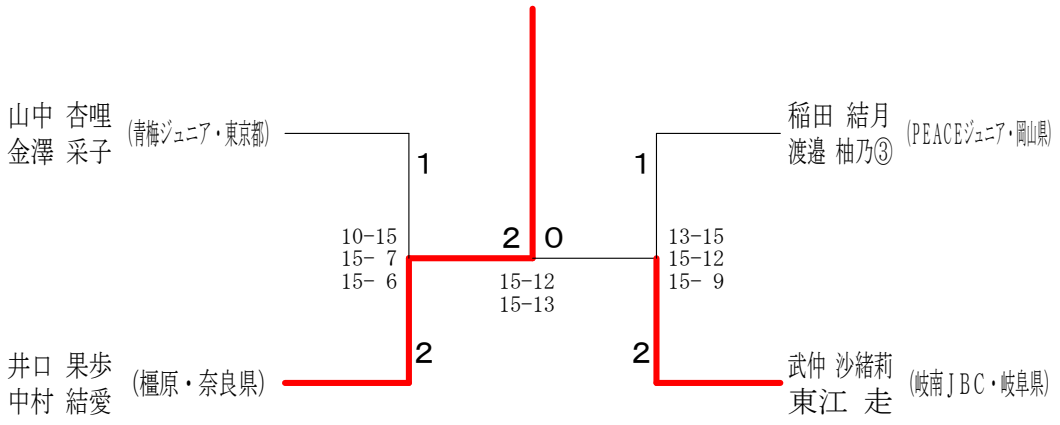
4年生以下女子複 決勝トーナメント